

Uksesulgurid

2018. AASTA VÄLJAANNE

VBH

Lihtsalt kõike.

Kõike lihtsalt.



Alati Teiega – **VBH täiustatud teenustepakett.**

Rohkem tooteid, rohkem kaubamärke, rohkem väärtust.

Lihtsalt kõike, mida Te vajate akende ja uste tootmiseks ning paigaldamiseks. Seejuures on meile eriti oluline, et sõnaga “kõik” kaasneks kvaliteet, et tagada Teile selle valdkonna põhjalikeim sortiment, millel on läbivalt usaldusväärne kvaliteet.

Täna esindame ligi 70 hankijat üle 9000 tootega ning pakume täiendust neile oma uuendusliku greenteQ tootevalikuga.

Kõike lihtsalt, alates esimesest kontaktist kuni igapäevase koostööni.

Me mõistame ja aitame Teid asjatundlikult, pädeva nõustamise, innovaatiliste teenuste ja efektiivsete protsessidega. Meie poolt pakutavad uuenduslikud ja efektiivsed suhtlus- ja tellimislahendused e-Pood ja skänner on turvalised ja usaldusväärsed. Igasuguse VBH-poolse tugiteenuse eesmärgiks on hõlbustada Teie igapäevast tööd.

Ülemaailmse edasimüüjate võrguga on VBH kõikjal esindatud - mitmel viisil ja erinevate meediumide abil alati kättesaadav.

VBH täiustatud teenustepaketile võite alati kindlad olla.

Välja antud 05/2018
© VBH

SISUKORD

Sisukord			Lehekülg
DORMA			
	Uksesulgurid	käärvarrega	
			TS 59 4
			TS 72 5
			TS 73 V 6 - 7
			TS 83 8 - 9
		liugvarrega	TS 90 Impulse 10 - 11
			TS 92 12 - 13
			TS 93 Basic 14 - 15
			TS 93 16 - 17
			TS 93 EMF/EMR 18 - 19
			TS 93 GSR 20 - 21
			TS 93 GSR-EMF1/EMF2 22 - 25
			TS 93 GSR EMR1/EMR2 26 - 29
			TS 97 30 - 31
	Integreeritav uksesulgur		ITS 96 32 - 33
			ITS 96 EMF 34
			ITS 96 GSR, GSR/EMF 35
	Põrandasulgur		BTS 75 V 36 - 37
			BTS 80 38 - 39
			BTS 84 40 - 41
			BTS lisatarvikud 42 - 49
GEZE			
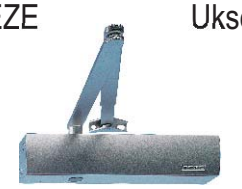	Uksesulgurid	käärvarrega	TS 1500 50 - 51
			TS 2000 V 52 - 53
			TS 4000 54 - 55
		liugvarrega	TS 3000 56 - 57
			TS 5000/5500/5000 L 58 - 61
			TS 5000 E/5000 L-E 62 - 65
			TS 5000 R 66 - 67
			TS 5000 ISM/5000 L-ISM 68 - 71
			TS 5000 E-ISM/5000 L-E-ISM 72 - 74
			TS 5000 R-ISM 75 - 76
	Integreeritav uksesulgur		Boxer 77
			Boxer E, ISM, E-ISM 78
	Põrandasulgur		TS 23 79
			TS 500 NV 80
			TS 550 81
			Lisatarvikud 82 - 85
	Suitsuandur ja suitsuanduri keskus		86
	Tootejuhised		87 - 88
	Toote ülevaade		89 - 90

Võimalikud erinevused selles brošüüris kujutatud toodete värvi osas ja tegelike toodete vahel tulenevad trükitehnikast. Reklamatsioonideks need alust ei anna. Tehnilised joonised ja andmed mõõtude kohta ei ole siduvad. Tootjal on õigus muudatusteks. Trükivigade ja eksituste eest tootja ei vastuta.

KÄÄRVARREGA UKSESULGUR DORMA TS 59



Tehnilised andmed ja omadused		TS 59	
		EN 3	EN 4
Sulgemistugevus sujuvalt reguleeritav		-	-
Tavalised uksed	<- 1.050 mm	jah	-
	<- 1.250 mm	-	jah
Välisuksed, väljapoole avanevad		-	-
Tule-ja suitsutõkkeuksed	<- 905 mm	jah	-
	<- 1.125 mm	-	jah
DIN-L ja DIN-R puhul sama teostus/mudel		jah	jah
Sulgumiskiiruse reguleerimine 2 ventiili kaudu		-	-
Käärvarre kaudu sujuvalt seadistatav lõputõmme		jah	jah
Avanemisaeglusti		-	-
Fikseerumine		-	-

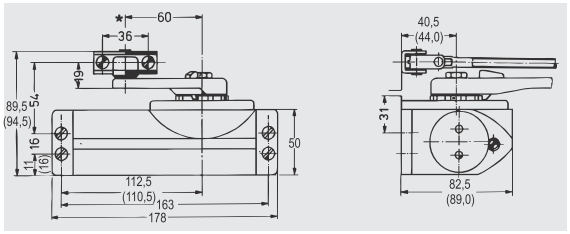

Olemasolevate/defektsete uksesulgurite TS 59 väljavahetamiseks. Tuletõkkeuste kasutamisel kehtivad standard DIN 18263 eeskirjad, 1. osa.

Dorma TS 59 hõbedane					VBH tootenumber
koos tavalise käärvarrega	F	EN 3	kuni 1.050 mm		598.585 / 0000
koos tavalise käärvarrega	F	EN 4	kuni 1.250 mm		598.593 / 0000

Paigaldamine ukselehele hingede küljel

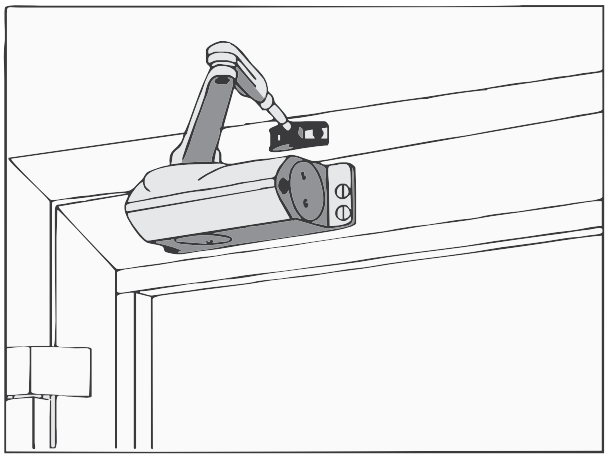

Paigaldamine ukselengile hingede vastasküljel

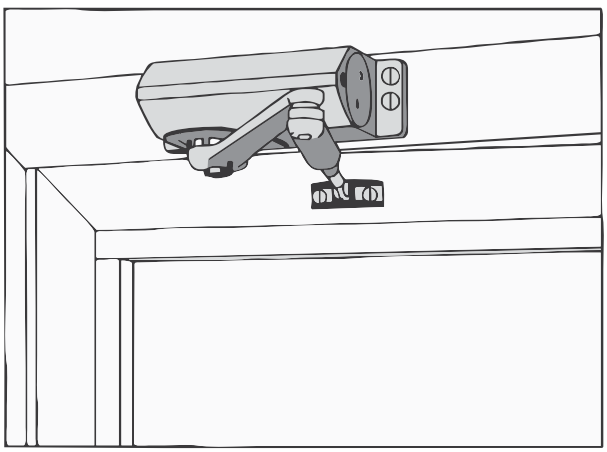

Välja antud 05/2018
© VBH

KÄÄRVARREGA UKSESULGUR
DORMA TS 72



Tehnilised andmed ja omadused		TS 72
Sulgumisjõud sujuvalt reguleeritav		jah
Tavalised uksed	<- 1.100 mm	jah
Välisuksed, väljapoole avanevad		-
Tule-ja suitsutõkkeuksed		jah
DIN-L ja DIN-R puhul sama teostus/mudel		jah
Sulgumiskiirus 2 ventiili kaudu		
üksteisest sõltumata	180° - 15°	jah
sujuvalt reguleeritav lõputõmme	15° - 0°	jah
Käärvarre kaudu sujuvalt reguleeritav lõputõmme		jah
Avanemispidur		-
Fikseerumine		valikuline
Kaal (kg)		1,2

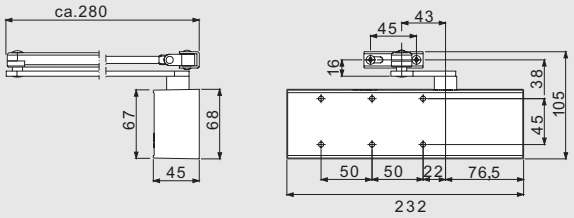

Dorma TS 72, hõbedane				VBH tootenumber
Sulguri korpus	EN 2-4	kuni 1.100 mm		359.270 / 0110
Tavaline käärvars				351.758 / 0110
Lahtihoidefiksaatorvars, ilma väljalülituseta				357.695 / 0110

Paigaldamine ukselehele hingede küljel

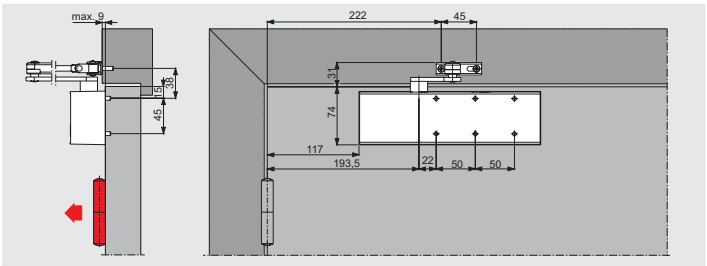

Paigaldamine lengile hingede vastasküljel

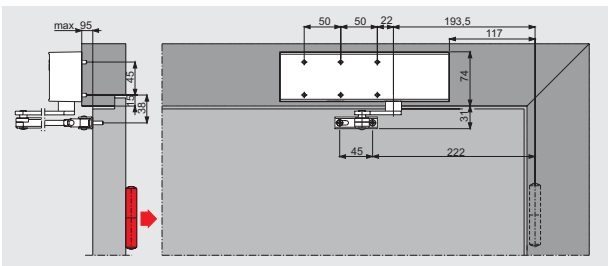

© VBH

KÄÄRVARREGA UKSESULGUR
DORMA TS 73

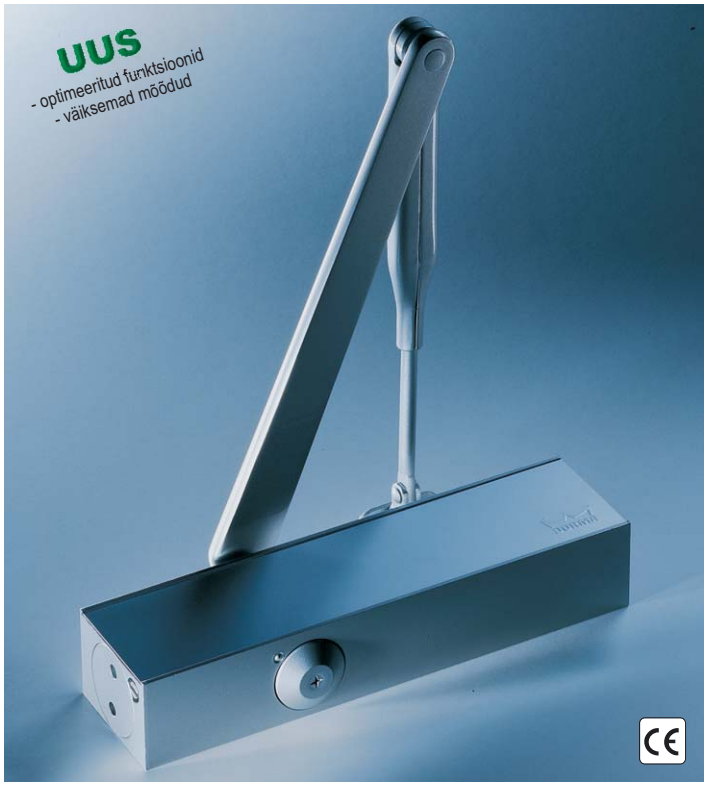

Tehnilised andmed ja omadused		TS 73 V
Sulgemistugevus sujuvalt reguleeritav		jah
Tavalised uksed	<- 1.100 mm	jah
Välisuksed, väljapoole avanevad	<- 1.100 mm	jah
Tule-ja suitsukindlad uksed	<- 1.100 mm	jah
DIN-L ja DIN-R puhul sama teostus/mudel		jah
Sulgemiskiiruse reguleerimine 2 ventiili kaudu		-
üksteisest sõltumata	180° - 15°	jah
sujuvalt reguleeritav lõputõmme	15° - 0°	jah
Käärvarre kaudu sujuvalt reguleeritav lõputõmme		jah
Avanemisaeglusti	isereguleeruv	jah
	ventiili kaudu reguleeritav	jah
Fikseerumine		valikuline
Kaal (kg)		1,8

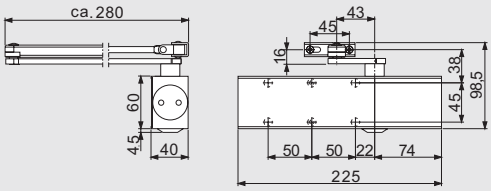

Dorma TS 73 V, hõbedane						VBH tootenumber
Koos tavalise käärvarrega		F	***EN 2-4***	***kuni 1.100 mm***		***B 377.371 / 0110***
Sulguri korpus		F	EN 2-4	kuni 1.100 mm		377.367 / 0110
Tavaline käärvars		F				351.758 / 0110
Silekäärvars		F				867.667 / 0110
Lahtihoidefiksaatorvars koos väljalülitusega						898.588 / 0110
Lahtihoidefiksaatorvars, ilma väljalülituseta						357.695 / 0110

Dorma TS 73 V, valge RAL 9016						VBH tootenumber
Sulguri korpus		F	EN 2-4	kuni 1.100 mm		377.367 / 1600
Tavaline käärvars		F				351.758 / 1600
Lahtihoidefiksaatorvars koos väljalülitusega						898.588 / 1600

Välja antud 05/2018
© VBH

KÄÄRVARREGA UKSESULGUR
DORMA TS 73

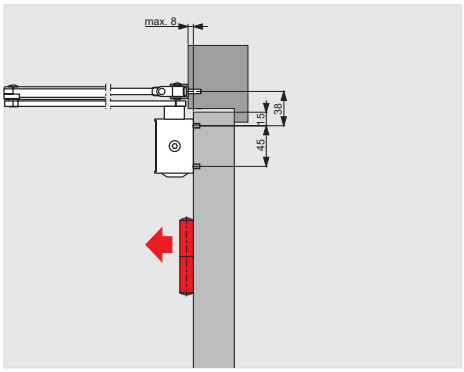

Paigaldamine ukselehele hingede küljel

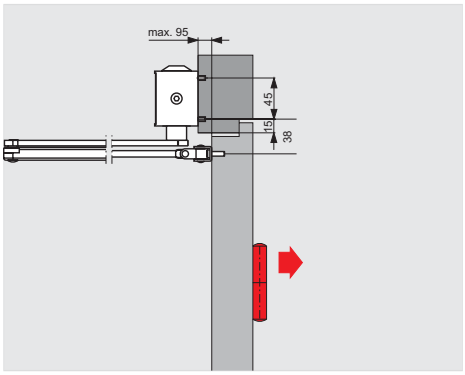

Paigaldamine ukselengile hingede vastasküljel

Paigaldusplaat

Sulguri kinnitamiseks tuletõkkeustele nagu ka sellistele ustele, mille puhul vahetu kinnitamine ei ole võimalik.

	VBH tootenumber
hõbedane	377.368 / 0110
valge RAL 9016	377.368 / 1600

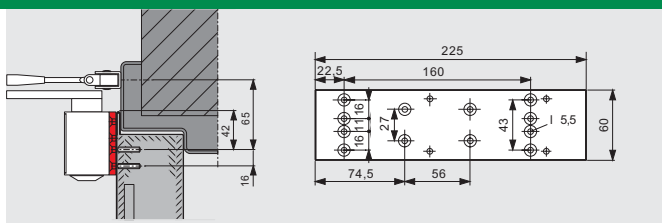

Klaasukse tald

Sulguri kinnitamiseks täisklaasustele - klaas jääb terveks ja aukude puurimine ei ole vajalik.

Tuletõkkeuste puhul ei ole kasutamine lubatud

	VBH tootenumber
hõbedane	377.369 / 0110
valge RAL 9016	377.369 / 1600

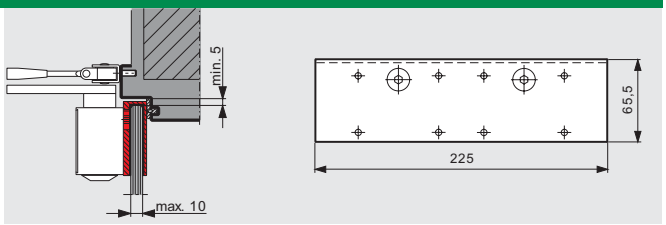

Paigaldusvinkel

Paigaldamiseks ukse peale hingede vastasküljel laia lengi puhul

	VBH tootenumber
hõbedane	377.370 / 0110

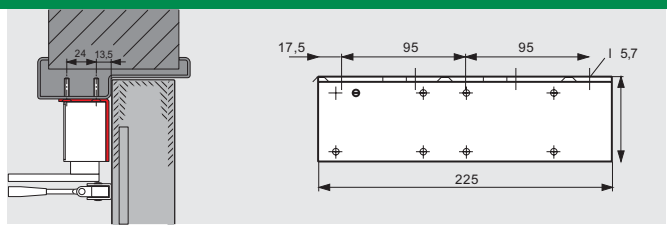

Šarniirplaat

Varre kinnitamiseks eriti kitsa ukseraami külge.

	VBH tootenumber
hõbedane	333.162 / 0110

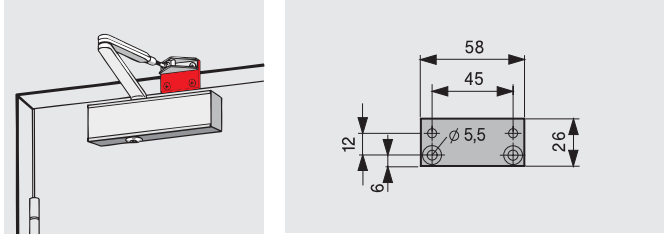

KÄÄRVARREGA UKSESULGUR
DORMA TS 83



Tehnilised andmed ja omadused		TS 83
Sulgemistugevus sujuvalt reguleeritav		jah
Standarduksed, välisuksed	<- 1.400 mm	jah
väljapoole avanevad	<- 1.400 mm	jah
Tule-ja suitsutõkkeuksed	<- 1.400 mm	jah
DIN-L ja DIN-R puhul sama teostus/mudel		jah
Sulgemiskiiruse reguleerimine 2 ventiili kaudu		
üksteisest sõltumata	180° - 15°	jah
sujuvalt reguleeritav lõputõmme	15° - 0°	jah
Lõputõmbe sujuvalt reguleerimine varrel		jah
Avanemispidur	isereguleeruv	jah
	reguleeritav ventiili kaudu	jah
Fikseerumine		valikuline
Kaal (kg)		1,7

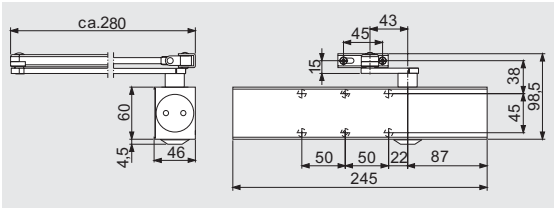

Dorma TS 83, hõbedane						VBH tootenumber
Tavaline käärvars		F	***EN 3-6***	***kuni 1.400 mm***		***B 378.192 / 0110***
Sulguri korpus		F	EN 3-6	kuni 1.400 mm		378.189 / 0110
Tavaline käärvars		F				351.758 / 0110
Silekäärvars		F				867.667 / 0110
Lahtihoidefiksaatorvars koos väljalülitusega						898.588 / 0110

Dorma TS 83, valge RAL 9016						VBH tootenumber
Sulguri korpus		F	EN 3-6	kuni 1.400 mm		378.189 / 1600
Tavaline käärvars		F				351.758 / 1600
Lahtihoidefiksaatorvars koos väljalülitusega		F				898.588 / 1600

Välja antud 05/2018
© VBH

KÄÄRVARREGA UKSESULGUR
DORMA TS 83

Kinnitamine ukselehele hingede küljel

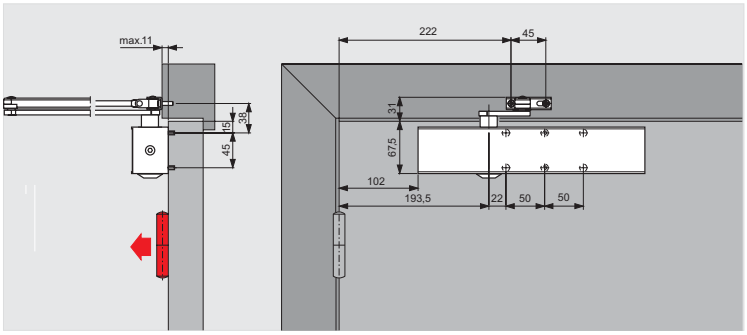

Kinnitamine lengile hingede vastasküljel

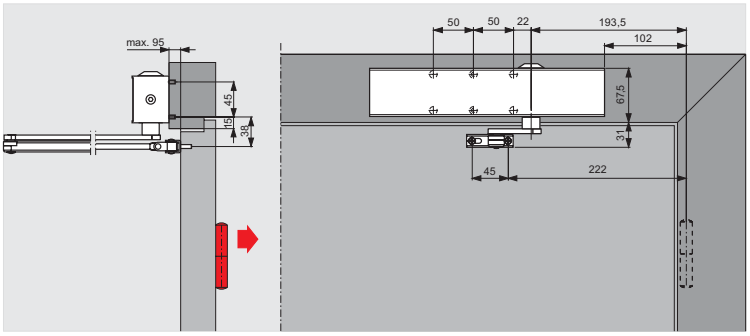

Paigaldusplaat

Sulguri kinnitamiseks tuletõkkeustele ning sellistele ustele, kus vahetu kinnitamine ei ole võimalik. EN 3-6

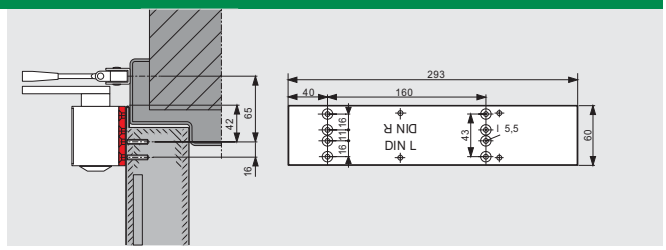

	VBH tootenumber
hõbedane	378.190 / 0110
valge RAL 9016	378.190 / 1600

Paigaldusvinkel

Sulguri kinnitamiseks ukse lengile hingede vastasküljel laia ukselengi korral.

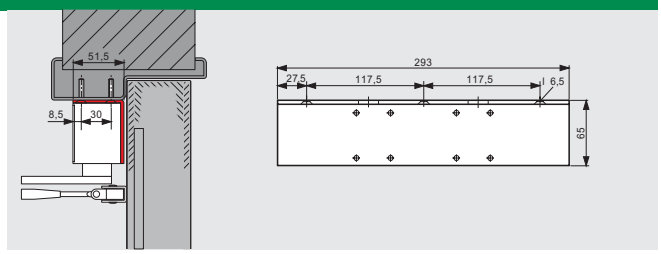

	VBH tootenumber
hõbedane	378.191 / 0110

Šarniirplaat

Varre kinnitamiseks eriti kitsa ukseraami külge.

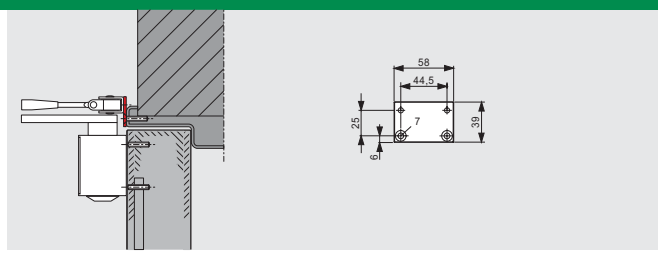

	VBH tootenumber
hõbedane	333.162 / 0110

© VBH

LIUGVARREGA UKSESULGUR
DORMA TS 90 Impulse EN 3/4



Tehnilised andmed ja omadused		TS 90
Tavalised uksed	<- 1.100 mm	jah
Välisuksed, väljapoole avanevad		-
Tule-ja suitsutõkkeuksed	<- 1.100 mm	jah
DIN-L ja DIN-R puhul sama teostus/mudel		jah
Liugvars		jah
Sulgumiskiirus reguleeritav 2 ventiili kaudu		
üksteisest sõltumata		jah
sujuvalt reguleeritav lõputõmme		jah
Mehaaniline avanemisulatuse piiraja		valikuline
Sulgemisviivitus		-
Fikseerumine		valikuline
Kaal (kg)		1,7

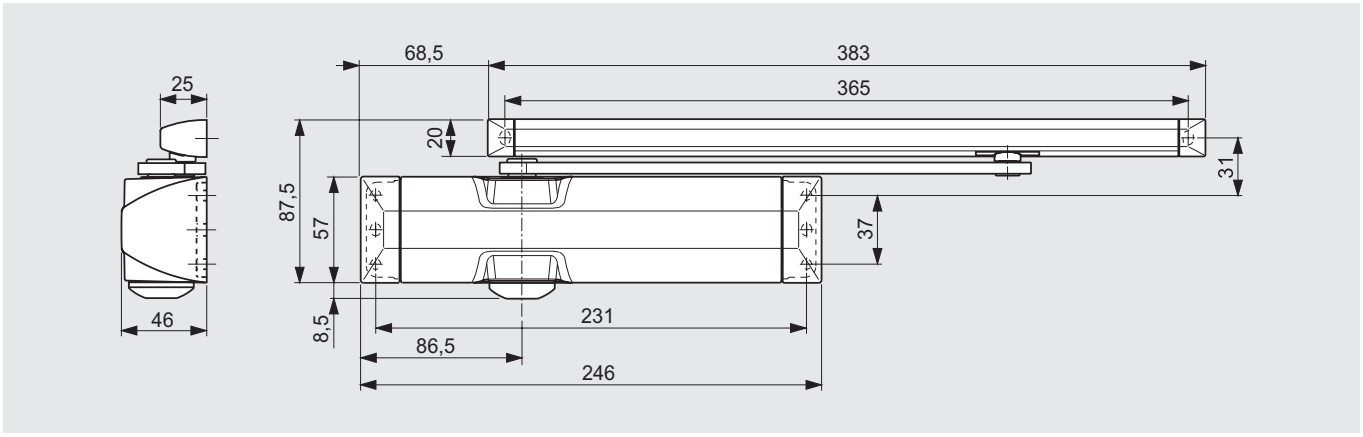

Dorma TS 90, hõbedane				VBH tootenumber
koos liugvarrega	EN 3-4	kuni 1.100 mm		378.293 / 0110

Dorma TS 90, valge RAL 9016				VBH tootenumber
koos liugvarrega	EN 3-4	kuni 1.100 mm		378.293 / 1600

Välja antud 05/2018
© VBH

LIUGVARREGA UKSESULGUR
DORMA TS 90 Impulse EN 3/4

Paigaldamine ukselehele hingede küljel

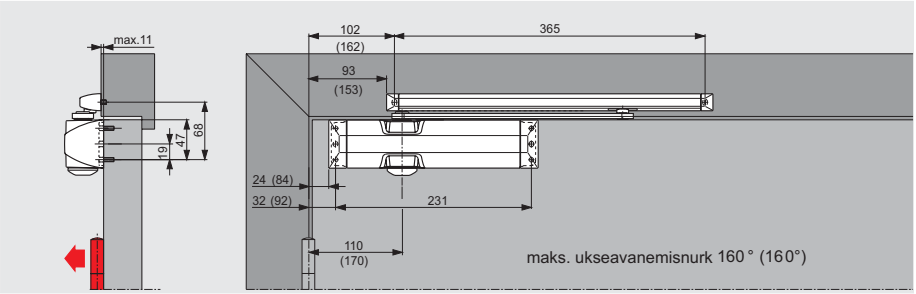

Paigaldamine ukselengile hingede vastasküljel

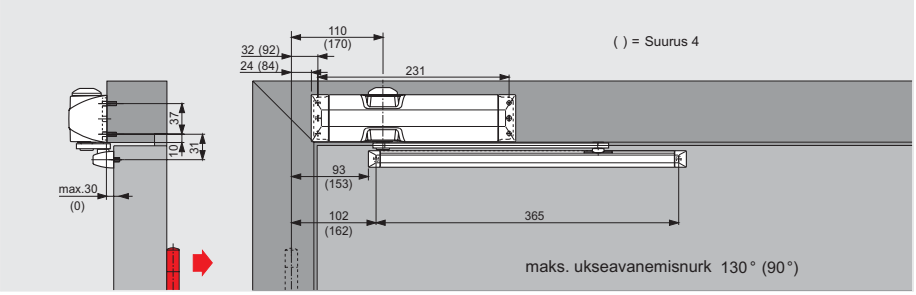

Paigaldamine ukselengile hingede küljel

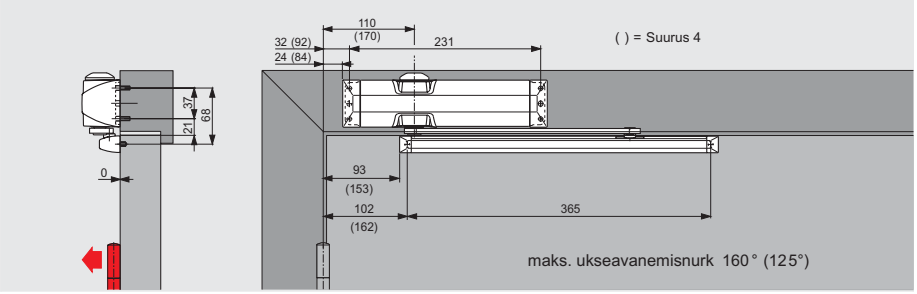

Paigaldamine ukselehele hingede vastasküljel

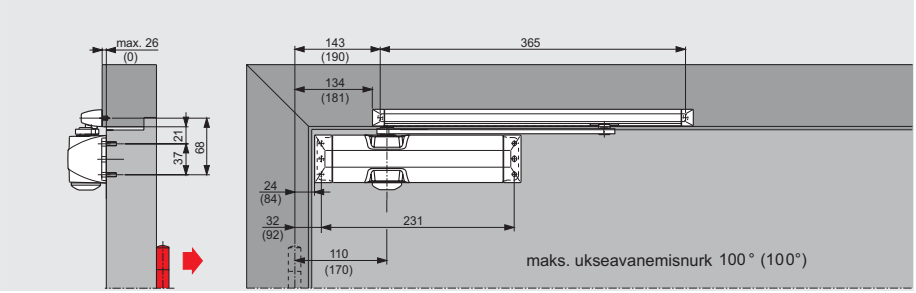

Lahtihoidefiksaator

Võimaldab avatud ukse täpset fikseerimist kuni 150° nurga all. Vajadusel saab seda lihtsalt sisse ja välja lülitada. Kuulub liugvarre lisavarustuse hulka.

Tule-ja suitsutõkkeuste puhul ei ole kasutamine lubatud

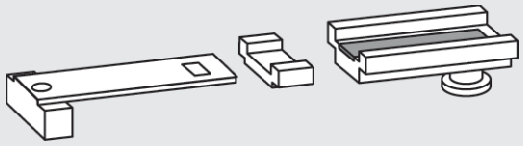

	VBH tootenumber
Lahtihoidefiksaator	366.487 / 0000

© VBH

LIUGVARREGA UKSESULGUR
DORMA TS 92 Contur Design



Tehnilised andmed ja omadused		TS 92
Sulgemisjõud sujuvalt reguleeritav		jah
Tavalised uksed	<- 1.100 mm	jah
Välisuksed, väljapoole avanevad		-
Tule-ja suitsutõkkeuksed	<- 1.100 mm	jah
DIN-L ja DIN-R puhul sama teostus/mudel		jah
Sulgemiskiiruse reguleerimine 2 ventiili kaudu		
teineteisest sõltumatult	180° - 15°	jah
Sujuvalt reguleeritav	15° - 0°	jah
Sujuvalt reguleeritav lõputõmme		jah
mehaaniline avanemisulatuse piiraja		valikuline
Fikseerumine		valikuline
Kaal (kg)		2,0

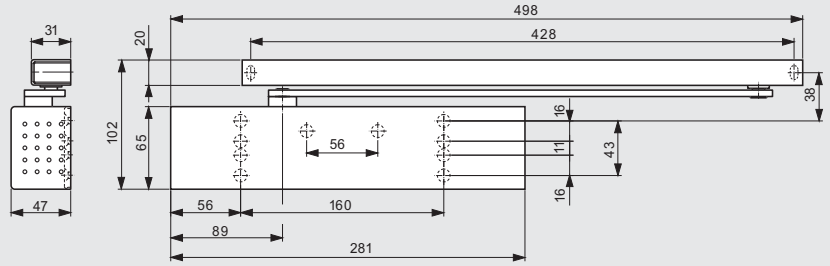

Dorma TS 92, hõbedane						VBH tootenumber
koos liugvarrega N	B	F	***EN 2-4***	***kuni 1.100 mm***		***B 377.221 / 0110***
Sulguri korpus	B	F	EN 2-4	kuni 1.100 mm		377.018 / 0110
Sulguri korpus	G	F	EN 2-4	kuni 1.100 mm		377.199 / 0110
Liugvars G-N		F				376.459 / 0110
Lahtihoidefiksaator						966.974 / 0000

Dorma TS 92, valge RAL 9016						VBH tootenumber
koos liugvarrega N	B	F	***EN 2-4***	***kuni 1.100 mm***		***B 377.221 / 1600***
Sulguri korpus	B	F	EN 2-4	kuni 1.100 mm		377.018 / 1600
Liugvars G-N		F				376.459 / 1600
Lahtihoidefiksaator						966.974 / 0000

Dorma TS 92, pruun						VBH tootenumber
Sulguri korpus	B	F	EN 2-4	kuni 1.100 mm		377.018 / 0930
Liugvars G-N						376.459 / 0930
Lahtihoidefiksaator						966.974 / 0000

Välja antud 05/2018
© VBH

LIUGVARREGA UKSESULGUR
DORMA TS 92 Contur Design

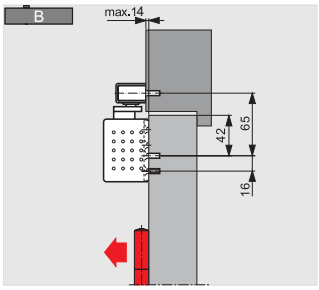

Paigaldamine ukselehele hingede küljel

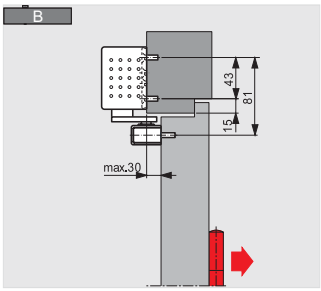

Paigaldamine ukselengile hingede vastasküljel

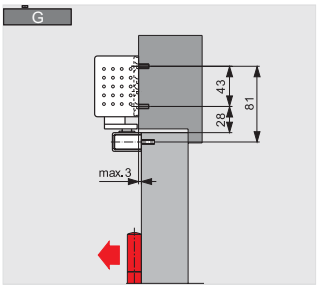

Paigaldamine ukselengile hingede küljel

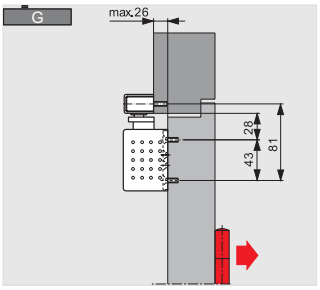

Paigaldamine ukselehele hingede vastasküljel

Paigaldusplaat

Liugvarre kinnitamiseks ukseraamile, kus otsene kinnitamine ei ole võimalik. Kõrgus 30 mm.

	VBH tootenumber
hõbedane	377.210 / 0110
valge RAL 9016	377.210 / 1600

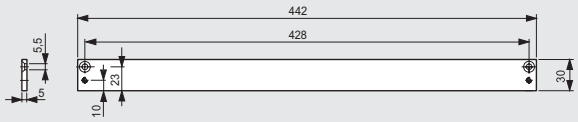

Klaasuksetald

Sulguri kinnitamiseks täisklaasustele - klaas jääb terveks ja aukude puurimine ei ole vajalik.

	VBH tootenumber
hõbedane	377.215 / 0110

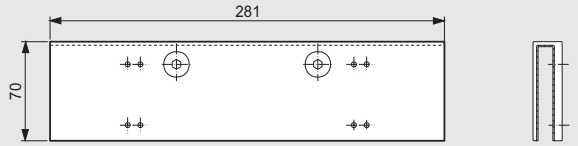

Lahtihoidefiksaator

Võimaldab avatud ukse täpset fikseerimist kuni 150° nurga all. Vajadusel saab seda lihtsalt sisse ja välja lülitada. Kuulub liugvarre G 92 N lisavarustuse hulka.

	VBH tootenumber
Lahtihoidefiksaator	966.974 / 0000

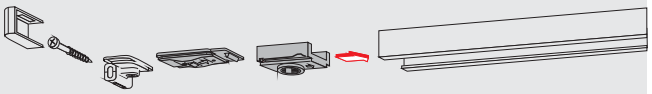

Avanemisulatuse piiraja

Liugvarre sisse paigaldatuna. Reguleerimisulatus 80° ja maksimaalselt 120° vahel. Võimaldab ära hoida ukse lahti tegemisel selle võimalikku põrkumist vastu kõrvalasuvat seina. Avamise käigus uksele avalduva tugeva jõu puhul sellest abi ei ole ja uksetõkist see enamikel juhtudel ei asenda.

	VBH tootenumber
Avanemisulatuse piiraj	966.976 / 0000

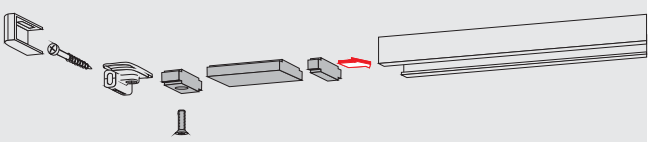

LIUGVARREGA UKSESULGUR
DORMA TS 93 Basic Contur Design

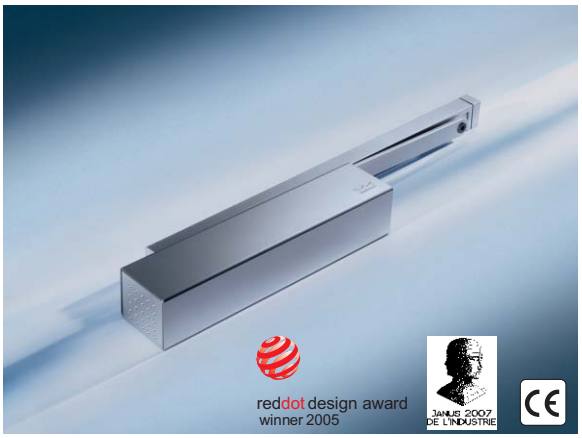

Tehnilised andmed ja omadused		TS 93
		EN 2 - 5
Sulgemisjõud Sujuvalt reguleeritav		jah
Tavalised uksed	<- 1.250 mm	jah
Välisuksed, väljapoole avanevad		-
Tule-ja suitsutõkkeuksed	<- 1.250 mm	jah
DIN-L ja DIN-R puhul sama teostus/mudel		jah
Sulgemiskiiruse astmevaba reguleerimine ventiili kaudu		jah
Sujuvalt reguleeritav lõputõmme		jah
Avanemisaeglusti		jah
Fikseerumine		valikuline
Kaal (kg)		3,5

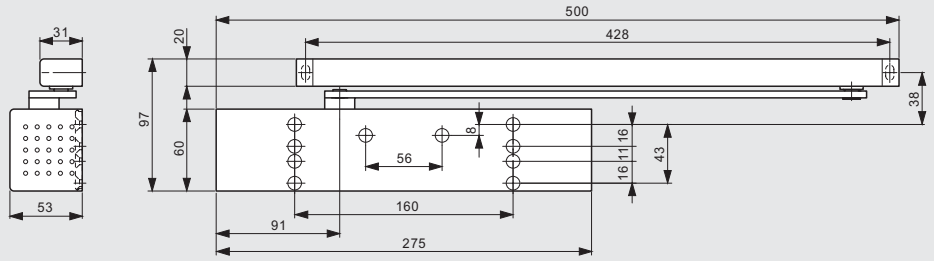

Dorma TS 93 Basic, hõbedane					VBH tootenumber
koos liugvarrega N	F	EN 2-5	kuni 1.250 mm		377.372 / 0110
Lahtihoidefiksaator					966.974 / 0000

Välja antud 05/2018
© VBH

LIUGVARREGA UKSESULGUR
DORMA TS 93 Basic Contur Design

Paigaldamine ukselehele hingede küljel

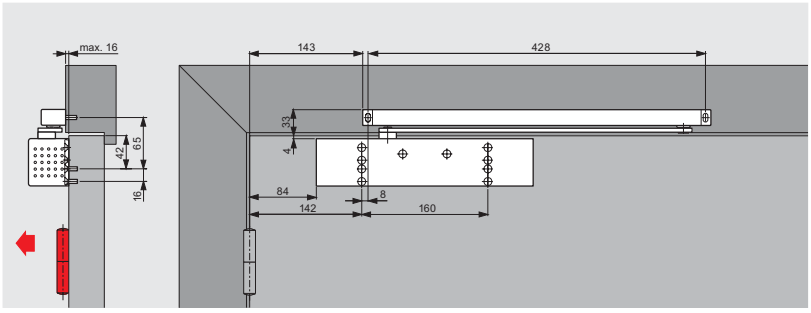

Paigaldamine ukselengile hingede vastasküljel

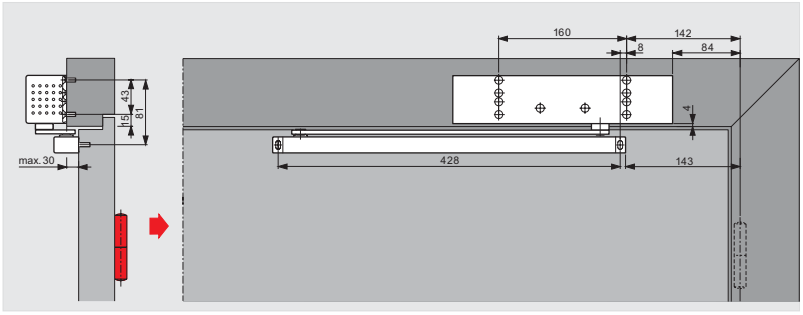

Lahtihoidefiksaator

Võimaldab avatud ukse täpset fikseerimist kuni 150° nurga all. Vajadusel saab seda lihtsalt sisse ja välja lülitada. Kuulub liugvarre G 92 N lisavarustuse hulka.

Tule- ja suitsutõkkeuste puhul ei ole kasutamine lubatud.

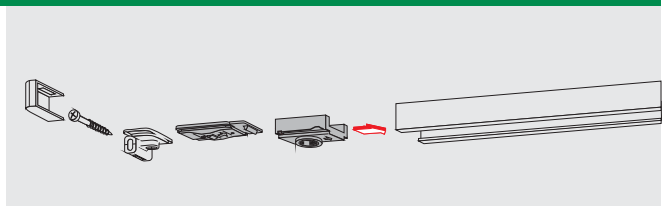

	VBH tootenumber
Lahtihoidefiksaator	966.974 / 0000

© VBH

LIUGVARREGA UKSESULGUR
DORMA TS 93 Contur Design



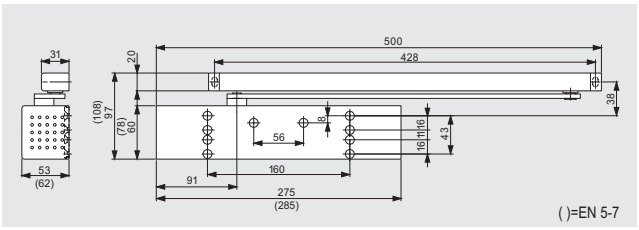

Tehnilised andmed ja omadused		TS 93	
		EN 2 - 5	EN 5 - 7
Sulgemisjõud sujuvalt reguleeritav		jah	jah
Tavalised uksed	<- 1.250 mm	jah	-
	<- 1.600 mm	-	jah
Välisuksed, väljapoole avanevad	<- 1.250 mm	jah	-
	<- 1.600 mm	-	jah
Tule- ja suitsutõkkeuksed	<- 1.250 mm	jah	-
	<- 1.600 mm	-	jah
DIN-L ja DIN-R puhul sama teostus/mudel		jah	jah
Sulgemiskiirus ventiili kaudu Sujuvalt reguleeritav		jah	jah
Sujuvalt reguleeritav lõputõmme		jah	jah
Sulgumisviivitus		jah	jah
Avanemisaeglusti		jah	jah
Fikseerumine		valikuline	valikuline
Kaal (kg)		3,5	5,2

Dorma TS 93, hõbedane					VBH tootenumber
koos liugvarrega N	B	F	***EN 2-5***	***kuni 1.250 mm***	***B 377.222 / 0110***
koos liugvarrega N + RF	B		***EN 2-5***	***kuni 1.250 mm***	***B 377.226 / 0110***
koos liugvarrega N	G	F	***EN 2-5***	***kuni 1.250 mm***	***B 377.223 / 0110***
Sulguri korpus	B	F	EN 2-5	kuni 1.250 mm	376.455 / 0110
Sulguri korpus	B	F	EN 5-7	kuni 1.600 mm	376.456 / 0110
Sulguri korpus	G	F	EN 2-5	kuni 1.250 mm	376.457 / 0110
Sulguri korpus	G	F	EN 5-7	kuni 1.600 mm	376.458 / 0110
Liugvars G-N		F			376.459 / 0110
Lahtihoidefiksaator					966.974 / 0000

Dorma TS 93, valge RAL 9016					VBH tootenumber
koos liugvarrega N	B	F	***EN 2-5***	***kuni 1.250 mm***	***B 377.222 / 1600***
Sulguri korpus	B	F	EN 2-5	kuni 1.250 mm	376.455 / 1600
Sulguri korpus	G	F	EN 2-5	kuni 1.250 mm	376.457 / 1600
Liugvars G-N		F			376.459 / 1600
Lahtihoidefiksaator					966.974 / 0000

Dorma TS 93, pruun					VBH tootenumber
Sulguri korpus	B	F	EN 2-5	kuni 1.250 mm	376.455 / 0930
Liugvars G-N		F			376.459 / 0930
Lahtihoidefiksaator					966.974 / 0000

Dorma TS 93, roostevaba-disain					VBH tootenumber
Sulguri korpus	B	F	EN 2-5	kuni 1.250 mm	376.455 / 6500
Liugvars G-N		F			376.459 / 6500
Lahtihoidefiksaator					966.974 / 0000

Välja antud 05/2018
© VBH

LIUGVARREGA UKSESULGUR
DORMA TS 93 Contur Design

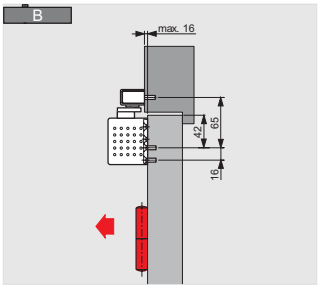

Paigaldamine ukselehele hingede küljel

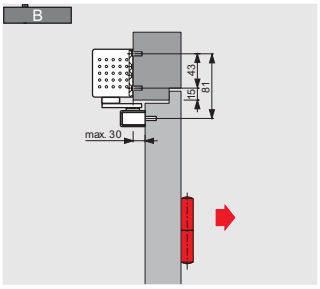

Paigaldamine lengile hingede vastasküljel

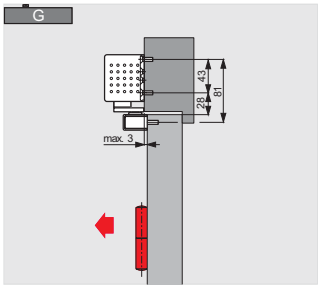

Paigaldamine lengile hingede küljel

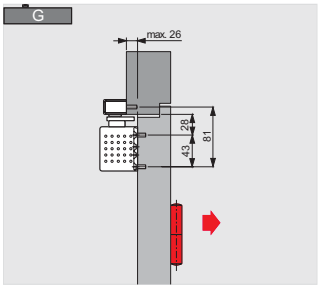

Paigaldamine ukselehele hingede vastasküljel

Paigaldusplaat

Liugvarre kinnitamiseks ukseraamile, kus otsene kinnitamine ei ole võimalik. Kõrgus 30 mm.

	VBH tootenumber
hõbedane	377.210 / 0110
valge RAL 9016	377.210 / 1600

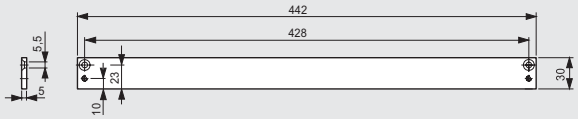

Nurkplaat

Liugvarre paigaldamiseks hingede vastasküljele laia lengiga ukseraami puhul.

	VBH tootenumber
hõbedane	377.217 / 0110

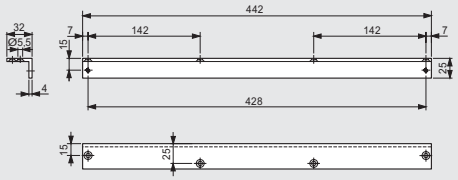

Lahtihoidefiksaator

Võimaldab avatud ukse täpset fikseerimist kuni 150° nurga all. Vajadusel saab seda lihtsalt sisse ja välja lülitada. Kuulub liugvarre G 92 N lisavarustuse hulka.

Tule- ja suitsutõkkeuste puhul ei ole kasutamine lubatud.

	VBH tootenumber
Lahtihoidefiksaator	966.974 / 0000

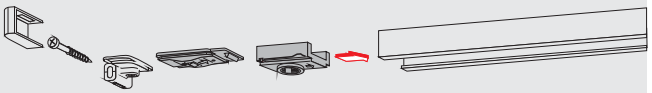

Avanemisulatuse piiraja

Liugvarre sisse paigaldatuna. Reguleerimisulatus 80° ja maksimaalselt 120° vahel. Võimaldab ära hoida ukse lahti tegemisel selle võimalikku põrkumist vastu kõrvalasuvat seina. Avamise käigus uksele avalduva tugeva jõu puhul sellest abi ei ole ja uksetõkist see enamikel juhtudel ei asenda.

	VBH tootenumber
Avanemisulatuse piiraj	966.976 / 0000

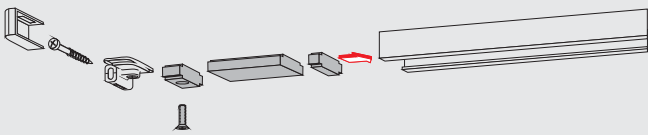

Tagavara-liugur liugvarre G-N jaoks

	VBH tootenumber
hõbedane	980.868 / 0000

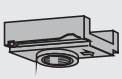

© VBH

LIUGVARREGA UKSESULGUR
DORMA TS 93 EMF Contur Design



Tehnilised andmed ja omadused	TS 93 EMF
	EN 2-5
Sulgemisjõud sujuvalt reguleeritav	jah
Tule- ja suitsutõkkeuksed <- 1.250 mm	jah
DIN-L ja DIN-R puhul sama teostus/mudel	jah
Sujuvalt reguleeritav sulgemiskiirus	jah
Sujuvalt reguleeritav lõputõmme	jah
Avamisaeglusti	jah
Fikseerumine	jah
Kaal (kg)	3,5

Sulgur, vt sulgurit TS 93 Contur Design

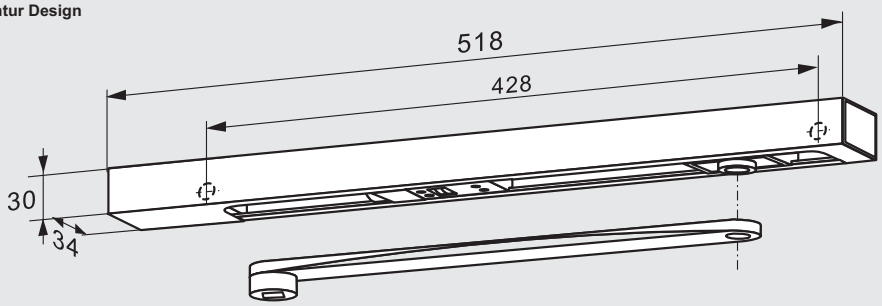

Dorma TS 93, hõbedane						VBH tootenumber
koos liugvarrega EMF	B	F	***EN 2-5***	***kuni 1.250 mm***		***B 377.224 / 0110***
Sulguri korpus	B	F	EN 2-5	kuni 1.250 mm		376.455 / 0110
Sulguri korpus	G	F	EN 2-5	kuni 1.250 mm		376.457 / 0110
Liugvars G 93 EMF		F				377.200 / 0110

Dorma TS 93, valge RAL 9016						VBH tootenumber
Sulguri korpus	B	F	EN 2-5	kuni 1.250 mm		376.455 / 1600
Sulguri korpus	G	F	EN 2-5	kuni 1.250 mm		376.457 / 1600
Liugvars G 93 EMF		F				377.200 / 1600

Paigaldusplaat G 93 EMF

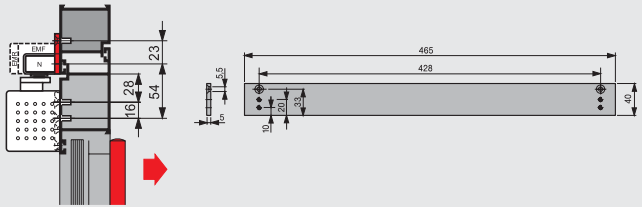

Liugvarre kinnitamiseks ukseraamile, kus otsene kinnitamine ei ole võimalik. Kõrgus 40 mm.

	VBH tootenumber
hõbedane	377.211 / 0110
valge RAL 9016	377.211 / 1600

Välja antud 05/2018
© VBH

LIUGVARREGA UKSESULGUR
DORMA TS 93 EMF Contur Design

Paigaldamine ukselehele hingede küljel

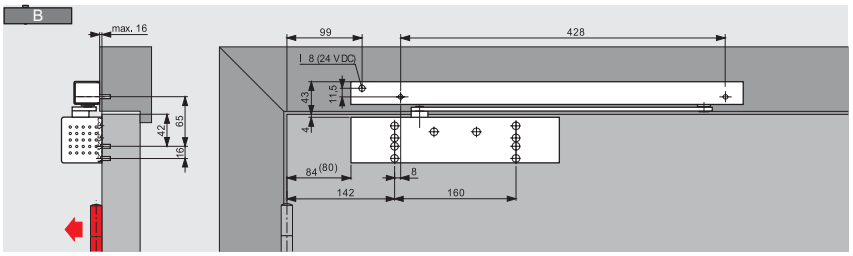

Paigaldamine ukselehele hingede vastasküljel

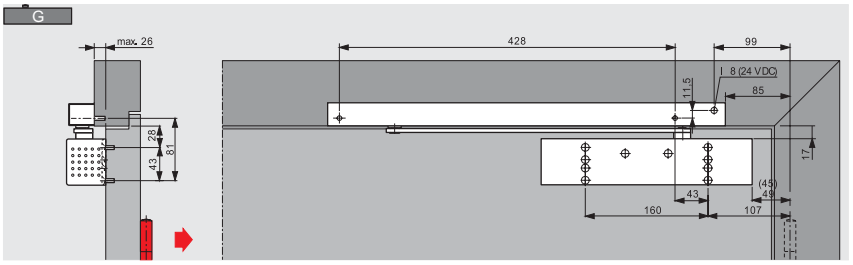

Tule- ja suitsutõkkeukse fikseerimissüsteem, mille koosseisu kuuluvad uksesulgur TS 93 B Contur Design, Liugvars G 93 EMF, suitsuandurikeskus RMZ-K (suitsuandurid, rakendusseadeldis ja võrgustabilisaator 24 V DC jaoks) lengil paikneva andurina, samuti laeanduritena RM mõlemal pool ust.

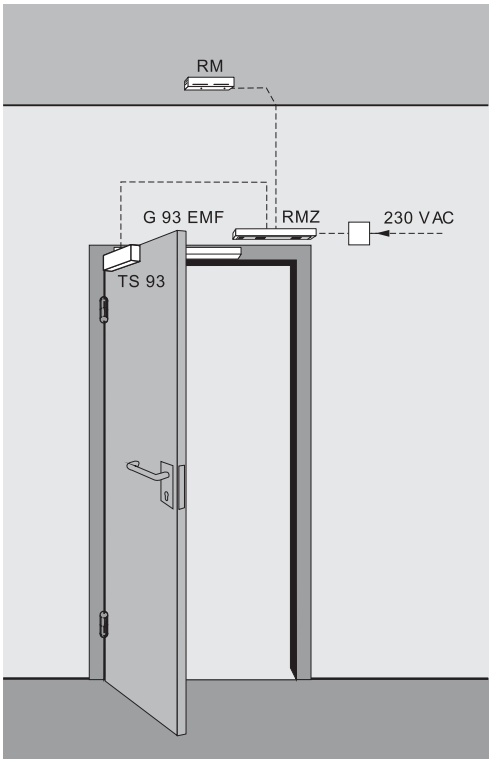

Eriti suurte ja raskete uste puhul (üle 1250 mm) või uste puhul, kus fikseeritav avanemispunkt peab olema üle 120°, soovitame valida liugvarre G 93 EMF asemel Liugvars G 93 N koos elektromagnetitega EM ja suitsuandur-süsteemiga RMZ-K

Tehnilised andmed:

Tööpinge: 24V DC, ± 15 %
Kasutusvõimsus: 1,4 W
Sisselülituskestvus: 100 % ED
Rakendusmoment: reguleeritav

F Sobivustunnistus

Dorma TS 93 EMF on tunnistatud Saksa Ehitustehnika Instituudi, Berliin, poolt kasutuskõlblikuks koos ehitusjärelvalves tunnustatud suitsuandurisüsteemidega.

© VBH

LIUGVARREGA UKSESULGUR
DORMA TS 93 GSR Contur Design



Tehnilised andmed ja omadused	TS 93 GSR
	EN 2-5
Sujuvalt reguleeritav sulgemisjõud	jah
DIN-L ja DIN-R puhul sama teostus/mudel	jah
Sujuvalt reguleeritav sulgemiskiirus	jah
Sujuvalt reguleeritav lõputõmme	jah
Avamisaeglusti	jah
Fikseerumine	valikuline
Suitsuandur	-
Kaal (kg)	3,5

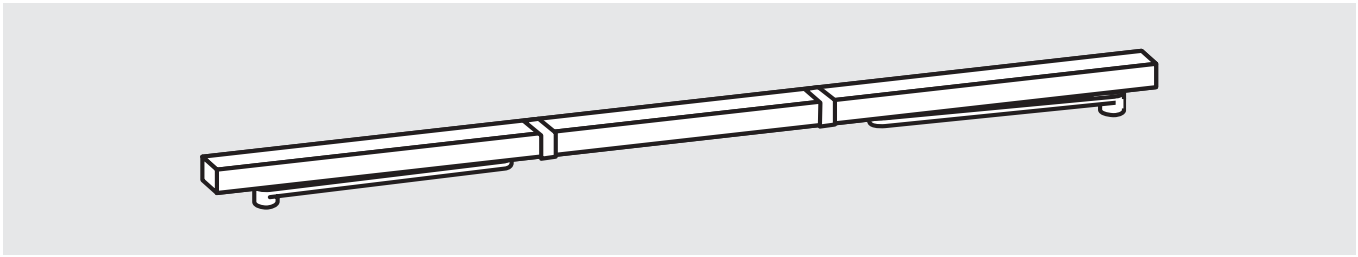

Dorma TS 93, hõbedane				VBH tootenumber
koos liugvarrega G 93 GSR/V	F	***1.350 - 2.500 mm***		***B 377.227 / 0110***
Sulguri korpus	F	EN 2-5	kuni 1.250 mm	376.455 / 0110
Sulguri korpus	F	EN 2-5	kuni 1.250 mm	376.457 / 0110
Liugvars GSR/V hingede külje jaoks	F	1.350 - 2.500 mm		377.202 / 0110
Liugvars GSR hingede vastaskülje jaoks	F	1.500 - 2.500 mm		377.207 / 0110

Dorma TS 93, valge RAL 9016				VBH tootenumber
Sulguri korpus	F	EN 2-5	kuni 1.250 mm	376.455 / 1600
Sulguri korpus	F	EN 2-5	kuni 1.250 mm	376.457 / 1600
Liugvars GSR/V hingede külje jaoks	F	1.350 - 2.500 mm		377.202 / 1600
Liugvars GSR hingede vastaskülje jaoks	F	1.500 - 2.500 mm		377.207 / 1600

Välja antud 05/2018
© VBH

LIUGVARREGA UKSESULGUR
DORMA TS 93 GSR Contur Design

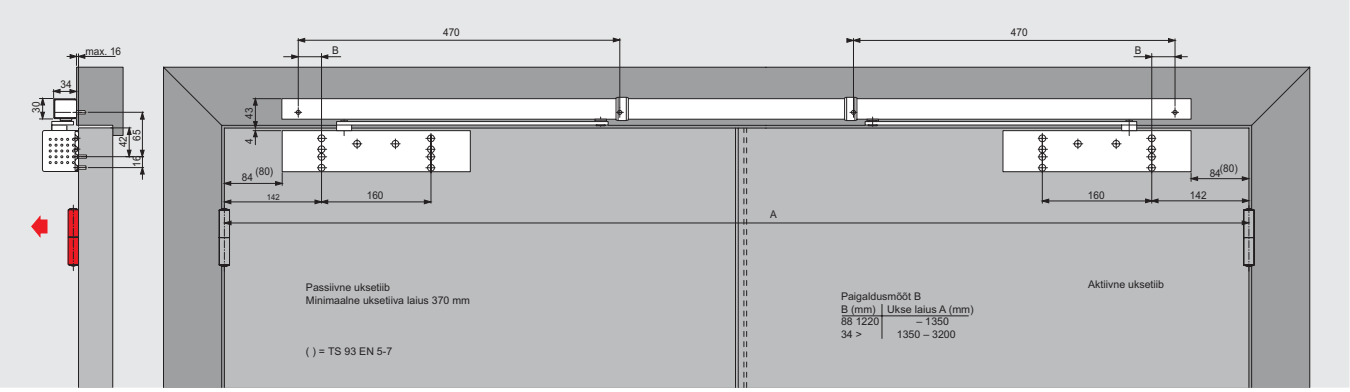

Paigaldamine ukselehele hingede küljel

Paigaldusplaadikomplekt

Liugvarte kinnitamiseks uksraamile, kus otsene paigaldamine ei ole võimalik. Kõrgus 40 mm

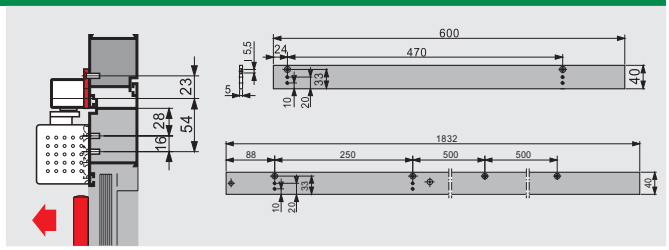

	VBH tootenumber
hõbedane	377.213 / 0110
valge RAL 9016	377.213 / 1600

Paigaldusplaatide komplekt hingede vastasküljele

Liugvarte kinnitamiseks hingede vastasküljele

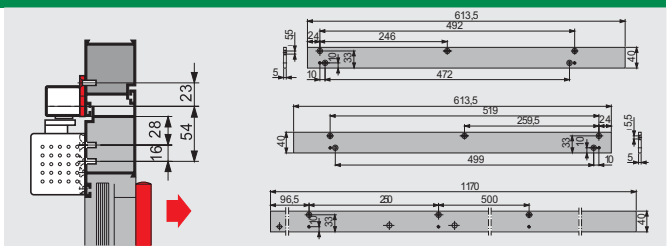

	VBH tootenumber
hõbedane	377.214 / 0110
valge RAL 9016	377.214 / 1600

Lahtihoidefiksaator

Võimaldab avatud ukse täpset fikseerimist ilma tagasi vajumata kuni 150° nurga all. Vajadusel saab seda lihtsalt sisse ja välja lülitada. Kuulub liugvarre G 93 N lisavarustuse hulka.

Tule- ja suitsutõkkeuste juures ei ole kasutamine lubatud

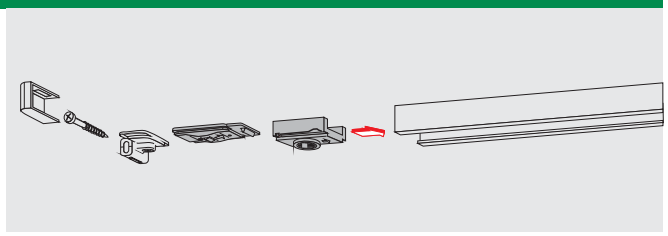

	VBH tootenumber
Lahtihoidefiksaator	351.757 / 0000

Pöördlaager GSR

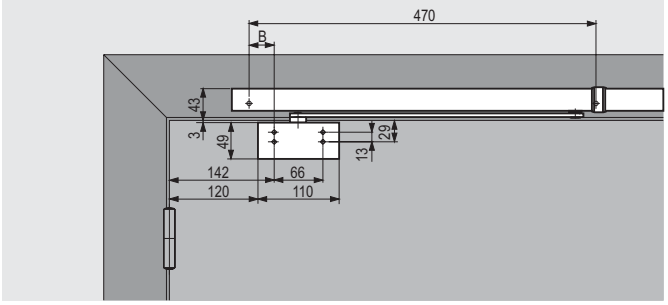

	VBH tootenumber
hõbedane	377.216 / 0110

© VBH

LIUGVARREGA UKSESULGUR
DORMA TS 93 GSR-EMF1 Contur Design



Tehnilised andmed ja omadused	TS 93 GSR-EMF 1
	EN 2-5
Sujuvalt reguleeritav sulgemisjõud	jah
DIN-L ja DIN-R puhul sama teostus/mudel	jah
Sujuvalt reguleeritav sulgemiskiirus	jah
Sujuvalt reguleeritav lõputõmme	jah
Avamisaeglusti	jah
Fikseerumine	jah
Suitsuandur	-
Kaal (kg)	3,5

See sulgemisjärjestuse regulaator võib vaid ühe fiksaatoriga fikseerida mõlemad uksetiivad. Fikseerimispunkt on seadistatav 80° ja 130° vahel.

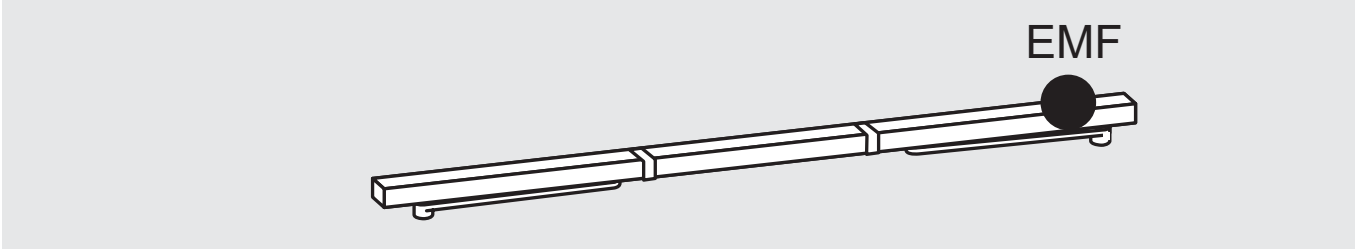

Dorma TS 93 GSR-EMF1, hõbedane				VBH tootenumber
koos liugvarrega GSR-EMF 1	F	***1.350 - 2.500 mm***	***B***	***377.228 / 0110***
Sulguri korpus	F	EN 2-5 kuni 1.250 mm		376.455 / 0110
Sulguri korpus	F	EN 2-5 kuni 1.250 mm		376.457 / 0110
Liugvars GSR-EMF 1/V	F	***1.350 - 2.500 mm***		377.203 / 0110

Dorma TS 93, valge RAL 9016			VBH tootenumber
Sulguri korpus	F	EN 2-5 kuni 1.250 mm	376.455 / 1600
Sulguri korpus	F	EN 2-5 kuni 1.250 mm	376.457 / 1600
Liugvars GSR-EMF 1/V	F	***1.350 - 2.500 mm***	377.203 / 1600

F Sobivustunnistus

Dorma TS 93 GSR-EMF1 on tunnistatud Saksa Ehitustehnika Instituudi, Berliin, poolt kasutuskõlblikuks koos kõigi ehitusjärelvalves tunnustatud suitsuandurisüsteemidega.

Välja antud 05/2018
© VBH

LIUGVARREGA UKSESULGUR
DORMA TS 93 GSR-EMF1 Contur Design

Paigaldamine ukselehele hingede küljel

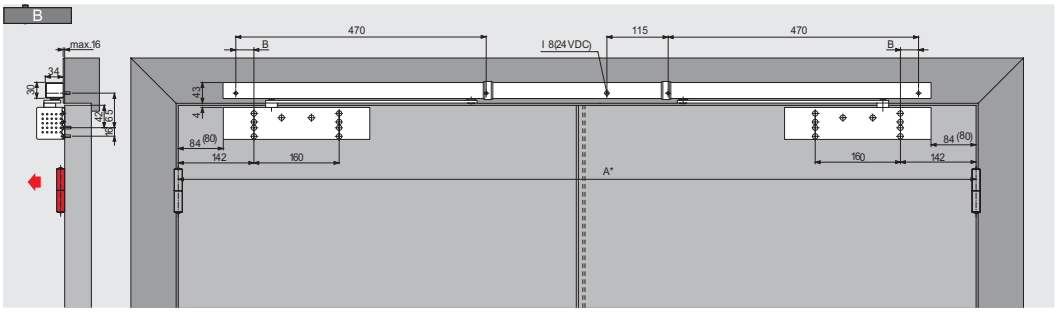

Paigaldamine ukselehele hingede vastasküljel

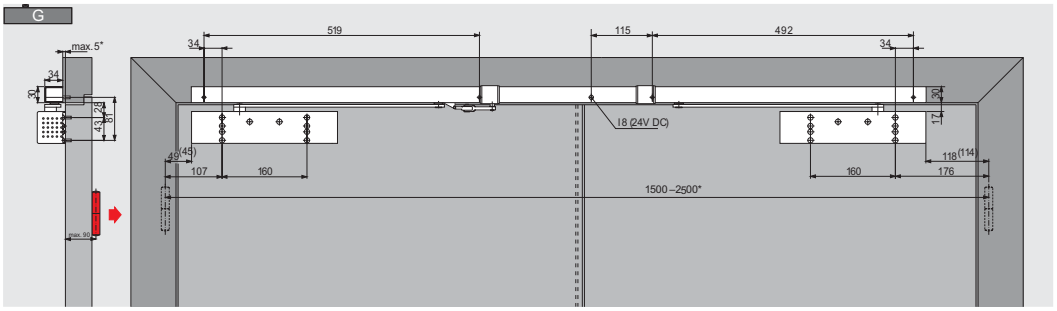

Paigaldusplaadikomplekt

Liugvarte kinnitamiseks uksraamile, kus otsene paigaldamine ei ole võimalik. Kõrgus 40 mm

	VBH tootenumber
hõbedane	377.213 / 0110
valge RAL 9016	377.213 / 1600

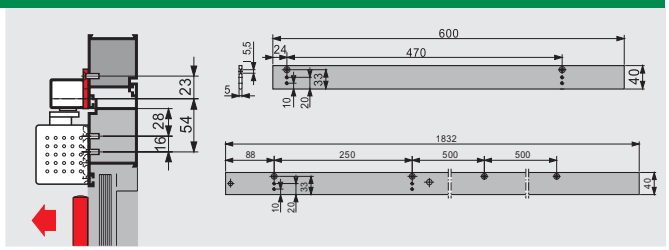

Paigaldusplaatide komplekt hingede vastasküljele

Liugvarte kinnitamiseks hingede vastasküljele

	VBH tootenumber
hõbedane	377.214 / 0110
valge RAL 9016	377.214 / 1600

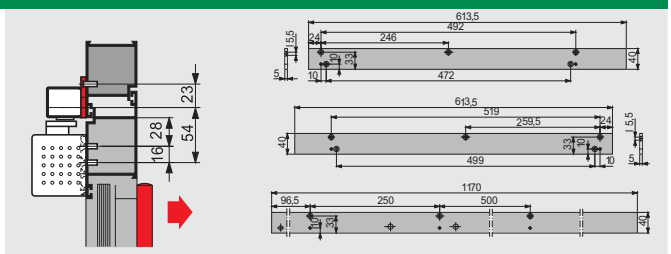

© VBH

LIUGVARREGA UKSESULGUR
DORMA TS 93 GSR-EMF2 Contur Design



Tehnilised andmed ja omadused	TS 93 GSR-EMF 2
	EN 2-5
Sujuvalt reguleeritav sulgemisjõud	jah
DIN-L ja DIN-R puhul sama teostus/mudel	jah
Sujuvalt reguleeritav sulgemiskiirus	jah
Sujuvalt reguleeritav lõputõmme	jah
Avamisaeglusti	jah
Fikseerumine	jah
Suitsuandur	-
Kaal (kg)	3,5

Selle sulgemisjärjestuse koordinaatoriga saab avatava uksepoole fikseerida seisvast uksetiivast sõltumatult. Fikseerimispunkt mõlema tiiva puhul on 80° ja 130° vahel.

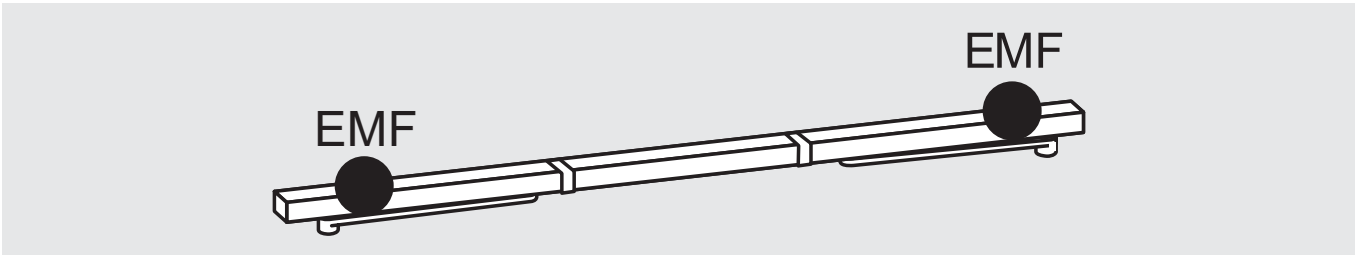

Dorma TS 93 GSR-EMF2, hõbedane				VBH tootenumber
koos liugvarrega GSR-EMF 1	F	***1.350 - 2.500 mm***	***B***	***377.229 / 0110***
Sulguri korpus	F	EN 2-5 kuni 1.250 mm		376.455 / 0110
Sulguri korpus	F	EN 2-5 kuni 1.250 mm		376.457 / 0110
Liugvars GSR-EMF2/V hingede külje jaoks	F	***1.350 - 2.500 mm***		377.204 / 0110
Liugvars GSR-EMF2/V hingede vastaskülje jaoks	F	***1.500 - 2.500 mm***		377.208 / 0110

Dorma TS 93, valge RAL 9016			VBH tootenumber
Sulguri korpus	F	EN 2-5 kuni 1.250 mm	376.455 / 1600
Sulguri korpus	F	EN 2-5 kuni 1.250 mm	376.457 / 1600
Liugvars GSR-EMF2/V hingede külje jaoks	F	***1.350 - 2.500 mm***	377.204 / 1600
Liugvars GSR-EMF2/V hingede vastaskülje jaoks	F	***1.500 - 2.500 mm***	377.208 / 1600

F Sobivustunnistus

Dorma TS 93 GSR-EMF2 on tunnistatud Saksa Ehitustehnika Instituudi, Berliin, poolt kasutuskõlblikuks koos kõigi ehitusjärelvalves tunnustatud suitsuandurisüsteemidega.

Välja antud 05/2018
© VBH

LIUGVARREGA UKSESULGUR
DORMA TS 93 GSR-EMF2 Contur Design

Paigaldamine ukselehele hingede küljel

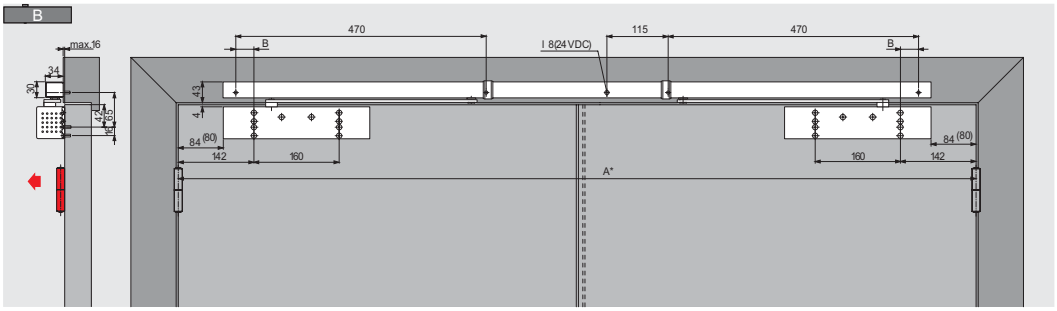

Paigaldamine ukselehele hingede vastasküljel

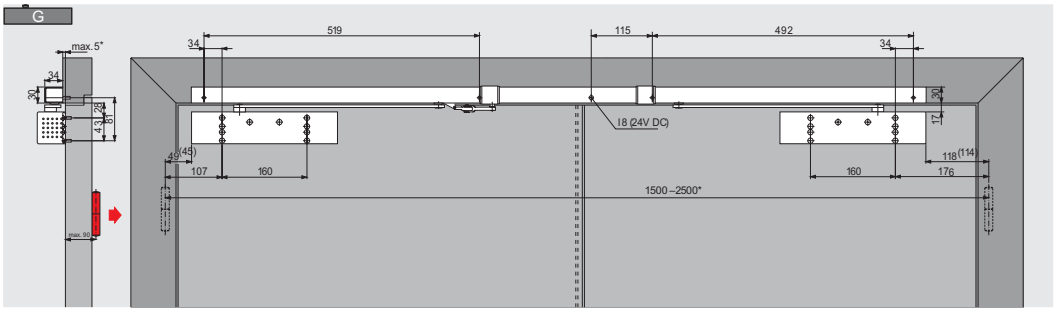

Paigaldusplaadikomplekt

Liugvarte kinnitamiseks uksraamile, kus otsene paigaldamine ei ole võimalik. Kõrgus 40 mm

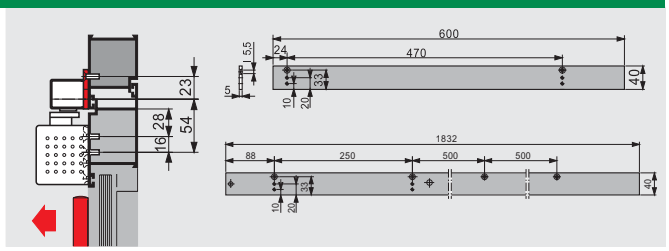

	VBH tootenumber
hõbedane	377.213 / 0110
valge RAL 9016	377.213 / 1600

Paigaldusplaatide komplekt hingede vastasküljele

Liugvarte kinnitamiseks hingede vastasküljele

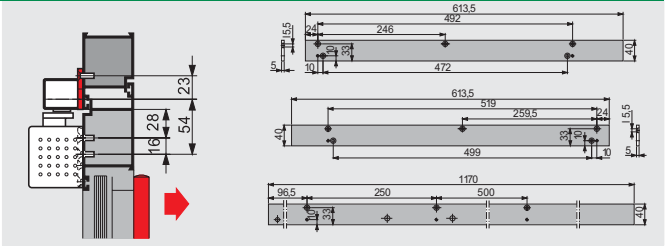

	VBH tootenumber
hõbedane	377.214 / 0110
valge RAL 9016	377.214 / 1600

© VBH

LIUGVARREGA UKSESULGUR
DORMA TS 93 GSR-EMR1 Contur Design



Tehnilised andmed ja omadused	TS 93 GSR-EMR 1
	EN 2-5
sujuvalt reguleeritav sulgemisjõud	jah
DIN-L ja DIN-R puhul sama teostus/mudel	jah
sujuvalt reguleeritav sulgemiskiirus	jah
sujuvalt reguleeritav lõputõmme	jah
Avamisaeglusti	jah
Fikseerumine	jah
Suitsuandur	jah
Kaal (kg)	3,5

Selle sulgemisjärjestuse koordinaatori juurde on integreeritud lisaks suitsuandurikeskus. Täiendavate andurite ühendamise ja väline käsitsi rakendamise võimalus, olemas ka potentsiaalivaba alarmikontakt.

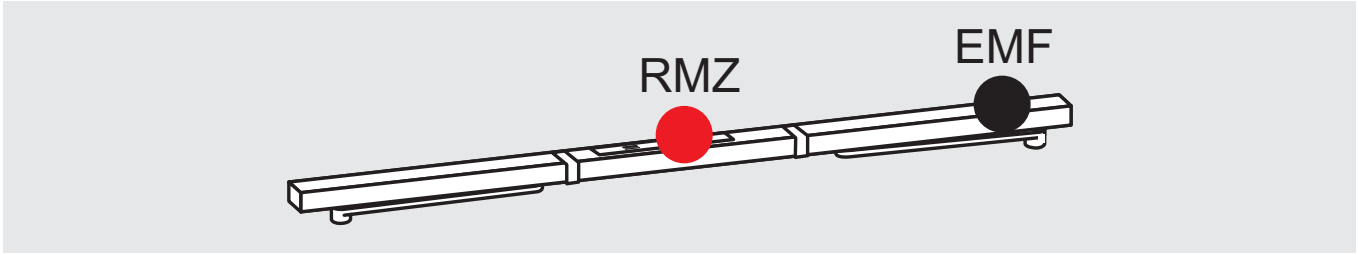

Dorma TS 93 GSR-EMR1, hõbedane				VBH tootenumber
koos liugvarrega GSR-EMR1	F	***1.350 - 2.500 mm***		***B 377.230 / 0110***
Sulguri korpus	F	EN 2-5 kuni 1.250 mm		376.455 / 0110
Sulguri korpus	F	EN 2-5 kuni 1.250 mm		376.457 / 0110
Liugvars GSR-EMR1/V hingede külje jaoks	F	***1.700 - 2.500 mm***		377.205 / 0110

Dorma TS 93, valge RAL 9016				VBH tootenumber
Sulguri korpus	F	EN 2-5 kuni 1.250 mm		376.455 / 1600
Sulguri korpus	F	EN 2-5 kuni 1.250 mm		376.457 / 1600
Liugvars GSR-EMR1/V hingede külje jaoks	F	***1.700 - 2.500 mm***		377.205 / 1600

F Sobivustunnistus

Dorma TS 93 EMR on tunnistatud Saksa Ehitustehnika Instituudi, Berliin, poolt kasutuskõlblikuks koos kõigi ehitusjärelvalves tunnustatud suitsuandurisüsteemidega.

Välja antud 05/2018
© VBH

LIUGVARREGA UKSESULGUR
DORMA TS 93 GSR-EMR1 Contur Design

Paigaldamine ukselehele hingede küljel

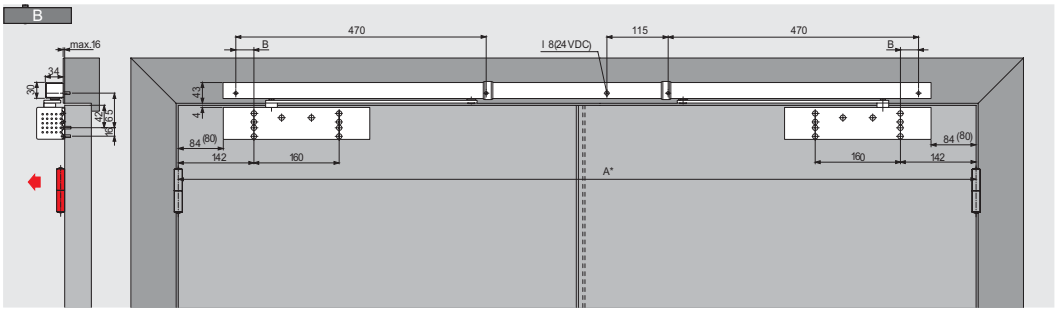

Paigaldamine ukselehele hingede vastasküljel

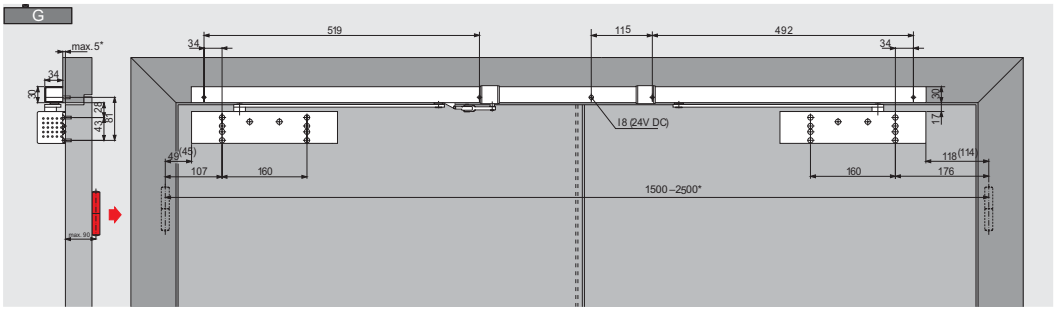

Paigaldusplaadikomplekt

Liugvarte kinnitamiseks uksraamile, kus otsene paigaldamine ei ole võimalik. Kõrgus 40 mm

	VBH tootenumber
hõbedane	377.213 / 0110
valge RAL 9016	377.213 / 1600

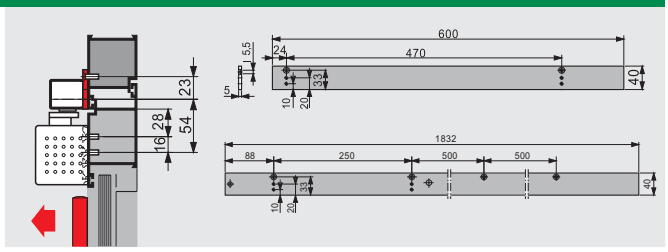

Paigaldusplaatide komplekt hingede vastasküljele

Liugvarte kinnitamiseks hingede vastasküljele

	VBH tootenumber
hõbedane	377.214 / 0110
valge RAL 9016	377.214 / 1600

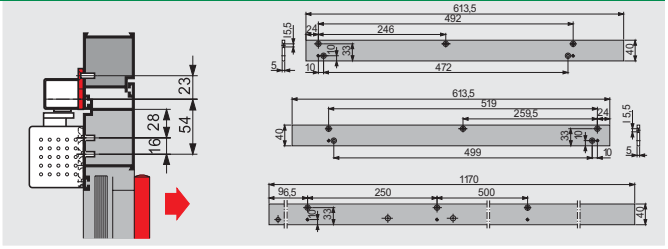

© VBH

LIUGVARREGA UKSESULGUR
DORMA TS 93 GSR-EMR2 Contur Design



Tehnilised andmed ja omadused	TS 93 GSR-EMR 2
	EN 2-5
Sujuvalt reguleeritav sulgemisjõud	jah
DIN-L ja DIN-R puhul sama teostus/mudel	jah
Sujuvalt reguleeritav sulgemiskiirus	jah
Sujuvalt reguleeritav lõputõmme	jah
Avamisaeglusti	jah
Fikseerumine	jah
Suitsuandur	jah
Kaal (kg)	3,5

Selle sulgemisjärjestuse koordinaatori juurde on integreeritud lisaks suitsuandurikeskus. Teiste andurite juurdeühendamise ja väline käsitsilülitamise võimalus, olemas ka potentsiaalivaba alarmikontakt.

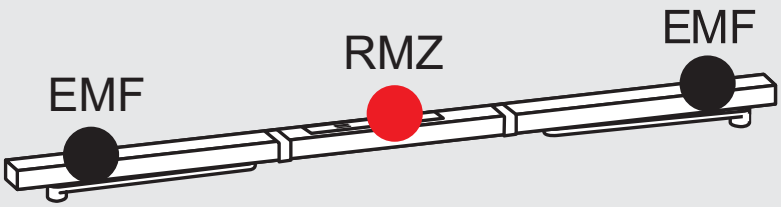

Dorma TS 93 GSR-EMR2, hõbedane				VBH tootenumber
koos liugvarrega GSR-EMR2	F	***1.350 - 2.500 mm***		***B 377.231 / 0110***
Sulguri korpus	F	EN 2-5 kuni 1.250 mm		376.455 / 0110
Sulguri korpus	F	EN 2-5 kuni 1.250 mm		376.457 / 0110
Liugvars GSR-EMR2/V hingede külje jaoks	F	***1.700 - 2.500 mm***		377.206 / 0110
Liugvars GSR-EMR2/V hingede vastaskülje jaoks	F	***1.800 - 2.500 mm***		377.209 / 0110

Dorma TS 93, valge RAL 9016				VBH tootenumber
Sulguri korpus	F	EN 2-5 kuni 1.250 mm		376.455 / 1600
Sulguri korpus	F	EN 2-5 kuni 1.250 mm		376.457 / 1600
Liugvars GSR-EMR2/V hingede külje jaoks	F	***1.700 - 2.500 mm***		377.206 / 1600
Liugvars GSR-EMR2/V hingede vastaskülje jaoks	F	***1.800 - 2.500 mm***		377.209 / 1600

F Sobivustunnistus

Dorma TS 93 EMR on tunnistatud Saksa Ehitustehnika Instituudi, Berliin, poolt kasutuskõlblikuks koos kõigi ehitusjärelvalves tunnustatud suitsuandurisüsteemidega.

Välja antud 05/2018
© VBH

LIUGVARREGA UKSESULGUR
DORMA TS 93 GSR-EMR2 Contur Design

Paigaldamine ukselehele hingede küljel

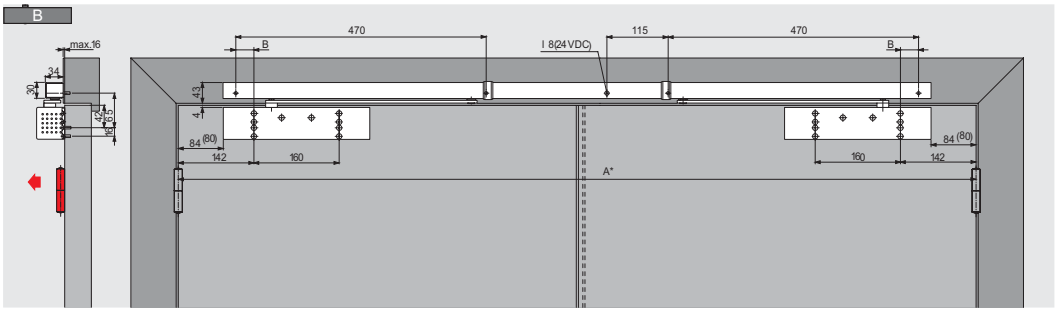

Paigaldamine ukselehele hingede vastasküljel

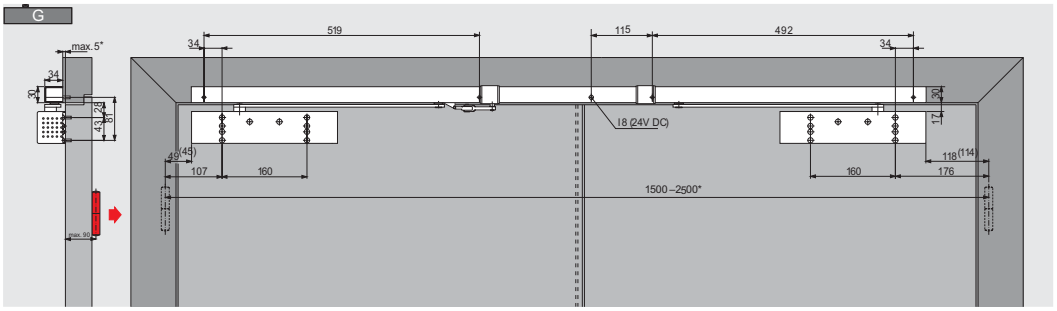

Paigaldusplaadikomplekt

Liugvarte kinnitamiseks uksraamile, kus otsene paigaldamine ei ole võimalik. Kõrgus 40 mm

		VBH tootenumber
hõbedane		377.213 / 0110
valge RAL 9016		377.213 / 1600

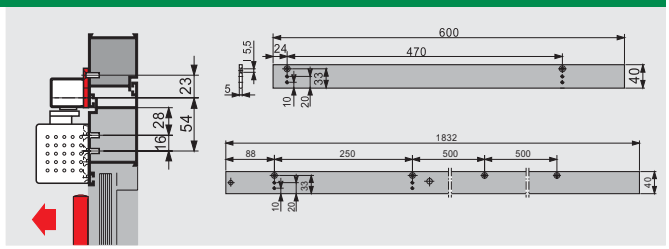

Paigaldusplaatide komplekt hingede vastasküljele

Liugvarte kinnitamiseks hingede vastasküljele

		VBH tootenumber
hõbedane		377.214 / 0110
valge RAL 9016		377.214 / 1600

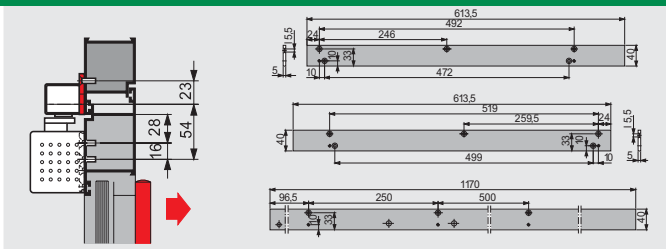

© VBH

LIUGVARREGA UKSESULGUR
DORMA TS 97 Contur Design



Tehnilised andmed ja omadused	TS 97
Sujuvalt reguleeritav sulgemisjõud	jah
Tavalised uksed	jah
Välisuksed, väljapoole avanevad	-
Tule- ja suitsutõkkeuksed <- 1.100 mm	jah
DIN-L ja DIN-R puhul sama teostus/mudel	jah
Sujuvalt reguleeritav sulgemiskiirus	jah
Sujuvalt reguleeritav lõputõmme	jah
Mehaaniline avanemisulatuse piiraja	jah
Sulgemisviivitus	-
Avamisaeglusti	-
Fikseerumine	valikuline
Kaal (kg)	2,5

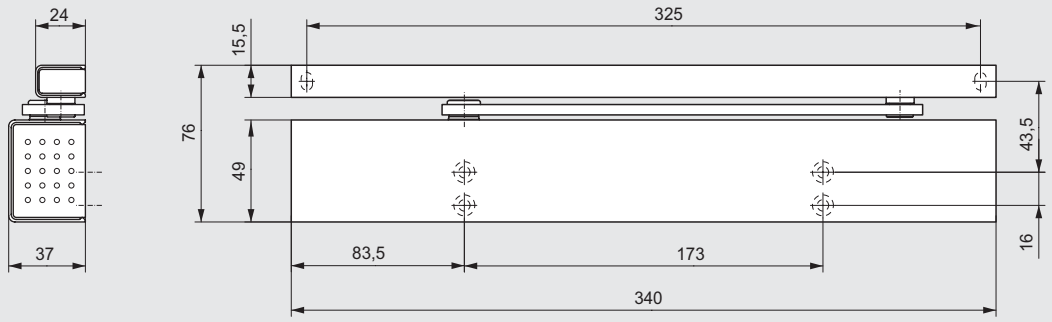

Dorma TS 97, hõbedane					VBH-tootenumber
koos liugvarrega	F	*EN 2-4*	*kuni 1.100 mm*		*B 371.577 / 0110*
Lahtihoidefiksaator					371.578 / 0000

Välja antud 05/2018
© VBH

LIUGVARREGA UKSESULGUR
DORMA TS 97 Contur Design

Paigaldamine ukselehele hingede küljel

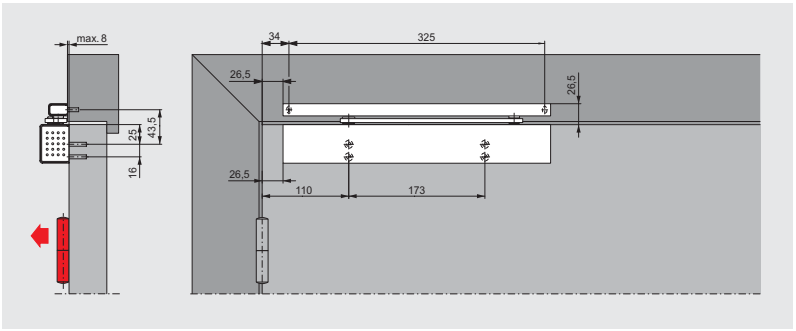

Paigaldamine lengile hingede küljel

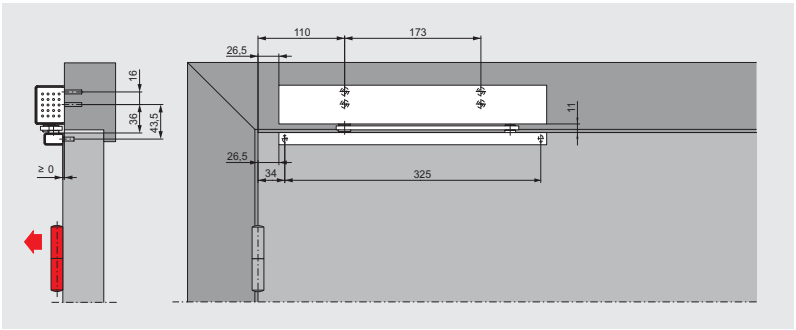

Lahtihoidefiksaator

Võimaldab avatud ukse täpset fikseerumist ilma tagasi langemiseta kuni 120° nurga all. Lahtihoidefiksaatorvars sobib nii DIN-L- kui ka DIN-R-uste puhul ning kujutab endast liugvarre lisatarvikut.

	VBH-tootenumber
Lahtihoidefiksaator	371.578 / 0000

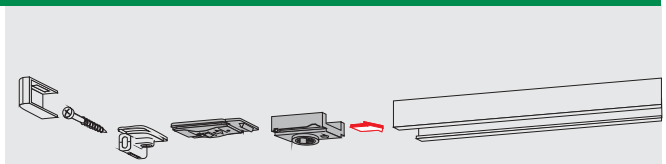

© VBH

INTEGREERITAV UKSESULGUR
DORMA ITS 96



Tehnilised andmed ja omadused		ITS 96	
		EN 2-4	EN 3-6
Sujuvalt reguleeritav sulgemisjõud		jah	jah
Tavalised uksed	<- 1.100 mm	jah	jah
	<- 1.400 mm	-	jah
Välisuksed, väljapoole avanevad		-	-
Tule- ja suitsutõkkeuksed	<- 1.100 mm	jah	jah
	<- 1.400 mm	-	jah
Ukselehe paksus	<- 40 mm	jah	-
	<- 50 mm	jah	jah
DIN-L ja DIN-R puhul sama teostus/mudel		jah	jah
Sulgemiskiirus ventiili kaudu		jah	jah
Ventiili kaudu sujuvalt reguleeritav lõputõmme		jah	jah
Mehaaniline avanemisulatuse piiraja		jah	jah
Fikseerumine		valikuline	valikuline
Kaal (kg)		1,3	2,5

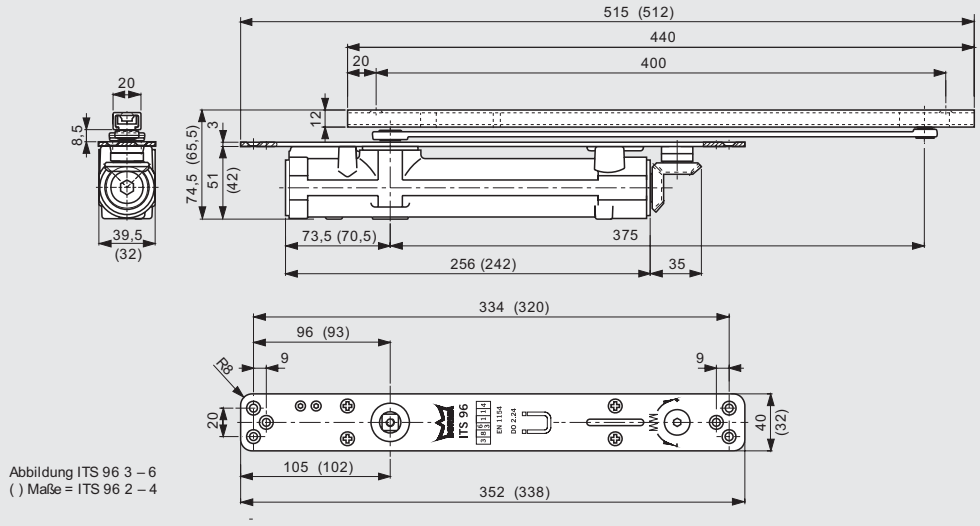

Abbildung ITS 96 3 – 6
( ) Maße = ITS 96 2 – 4

Dorma ITS 96						VBH-tootenumber
Standardtelg		F	EN 2-4	kuni 1.100 mm		328.391 / 0024
		F	EN 3-6	kuni 1.400 mm		328.391 / 0036
Telge pikendatud 4 mm		F	EN 2-4	kuni 1.100 mm		328.393 / 0024
		F	EN 3-6	kuni 1.400 mm		328.393 / 0036
Liugvars G 96 N 20		F	K 8/12	DIN vasakpoolne		360.865 / 0801
		F	K 8/12	DIN parempoolne		360.865 / 0802
Lahtihoidefiksaator						362.066 / 0000

Välja antud 05/2018
© VBH

INTEGREERITAV UKSESULGUR
DORMA ITS 96

Paigaldamine ukselehele

Avanemisulatuse piiraja avanemisnurk on seadistatav ca 80° ja maksimaalselt 120° vahel. See aga ei kaitseks avamise käigus uksele avalduva tugeva jõu vastu ja uksetõkist see paljudel juhtudel ei asenda.

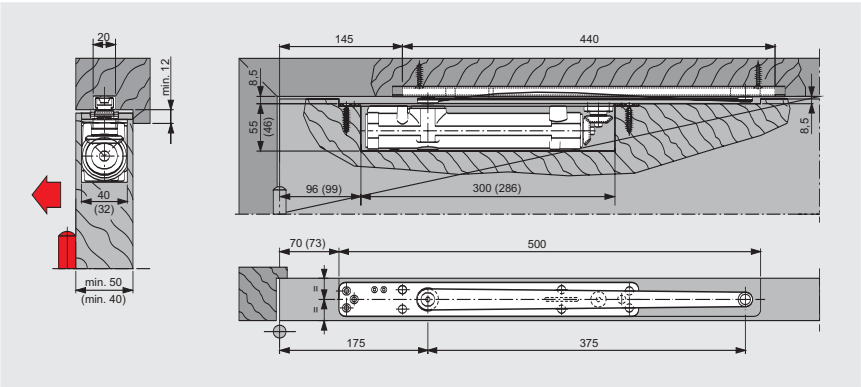

Paigaldamine ukse peale

Avanemisulatuse piiraja avanemisnurk on seadistatav ca 80° ja maksimaalselt 120° vahel. See aga ei kaitseks avamise käigus uksele avalduva tugeva jõu vastu ja uksetõkist see paljudel juhtudel ei asenda.

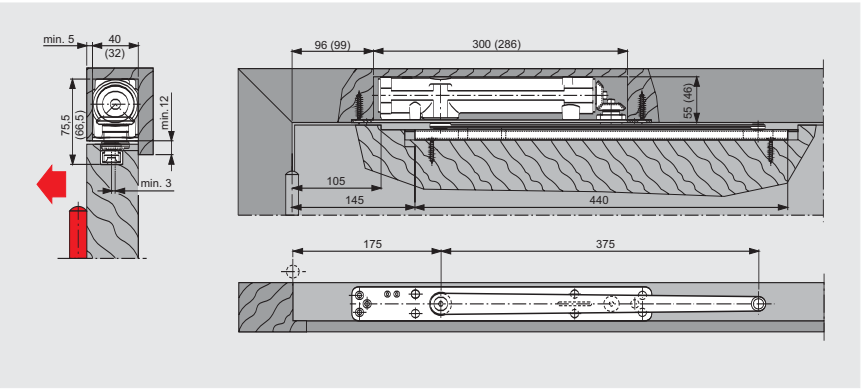

Liugvars G 96 N - 20

Koostisosad: hoob, liugvars, liugur, avamisulatuse piiraja ja kinnituskruvid.

Liugvarsi võib kasutada koos ITS 96-ga (kontrollitud)

	VBH-tootenumber
Liugvars G 96 N 20	360.865 / 0801
K 8/12	360.865 / 0802

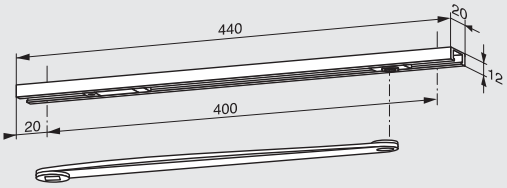

Lahtihoidefiksaator RF

Võimaldab avatud ukse täpset fikseerumist ilma tagasi vajumata kuni ca 120°-se nurga all. Fiksaatorit saab vajadusel kergesti sisse ja välja lülitada ning liikumisjõudu saab reguleerida antud oludele vastavalt.

Tule- ja suitsutõkkeuste juures ei ole kasutamine lubatud.

	VBH-tootenumber
Lahtihoidefiksaator	362.066 / 0000



F Sobivustunnistus

Dorma ITS 96 vastavust standardile DIN EN 1154 A on kontrollitud Dortmundi Riikliku Materjalikontrollameti poolt.

© VBH

INTEGREERITUD UKSESULGUR
DORMA G 96 EMF



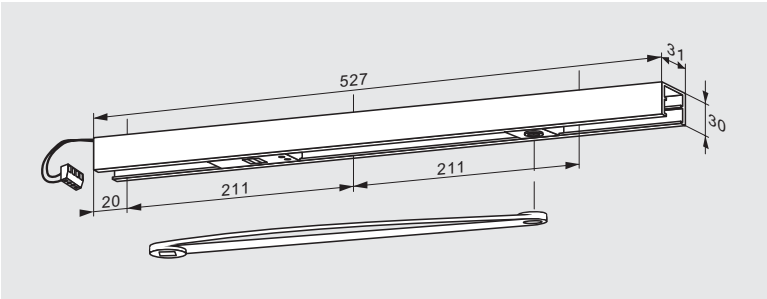

Liugvars G 96 EMF integreeritud elektromehaanilise fikseerimisega.

Dorma ITS 96 EMF					VBH-tootenumber
Liugvars G 96 EMF	F	K 8/12	DIN vasakpoolne		328.401 / 0801
	F	K 8/12	DIN parempoolne		328.401 / 0802

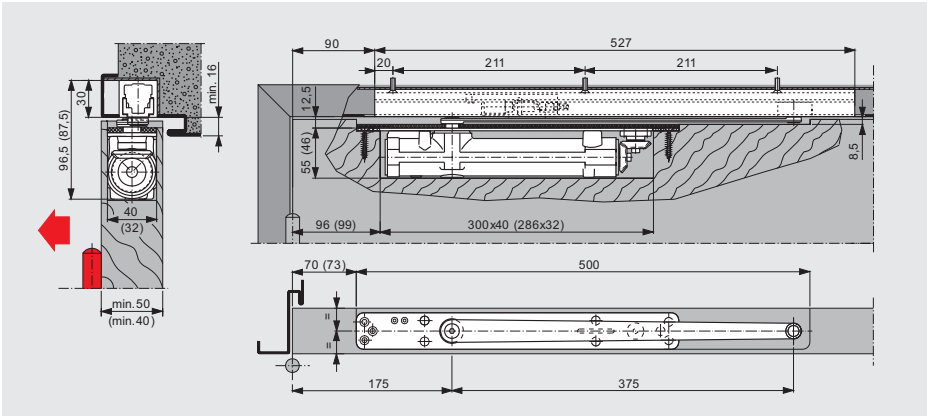

Paigaldamine puidust uksele

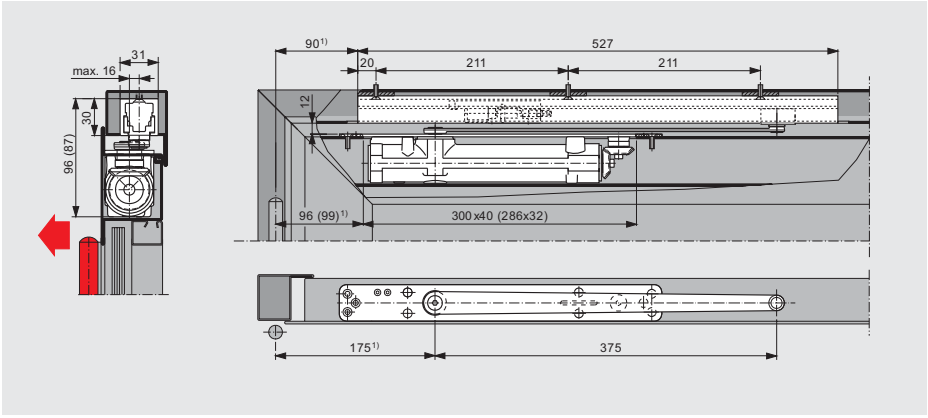

Paigaldamine profiiluksele

F Sobivustunnistus

Dorma ITS 96 EMF sobivust kasutamisel tule- ja suitsutõkkeuste juures on Dortmundi Riikliku Materjalikontrolliameti poolt kontrollitud DIN EN 1155 alusel.

Välja antud 05/2018
© VBH

INTEGREERITUD UKSESULGUR
DORMA G 96 GSR + GSR/EMF



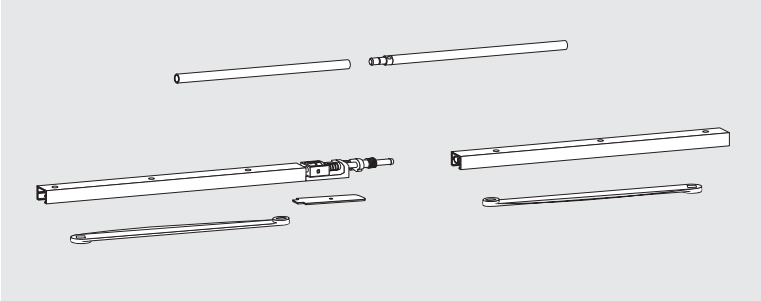

Liugvars G 96 GSR/EMF integreeritud mehaanilise sulgemisjärjestuse koordinaatori ja elektromehaanilise fikseerimisega.

Dorma ITS 96 GSR + GSR/EMF				VBH-tootenumber
Liugvars G 96 GSR	F	K 8/12		328.405 / 0800
Liugvars G 96 GSR/EMF	F	K 8/12		328.407 / 0800

Paigaldamine puidust uksele

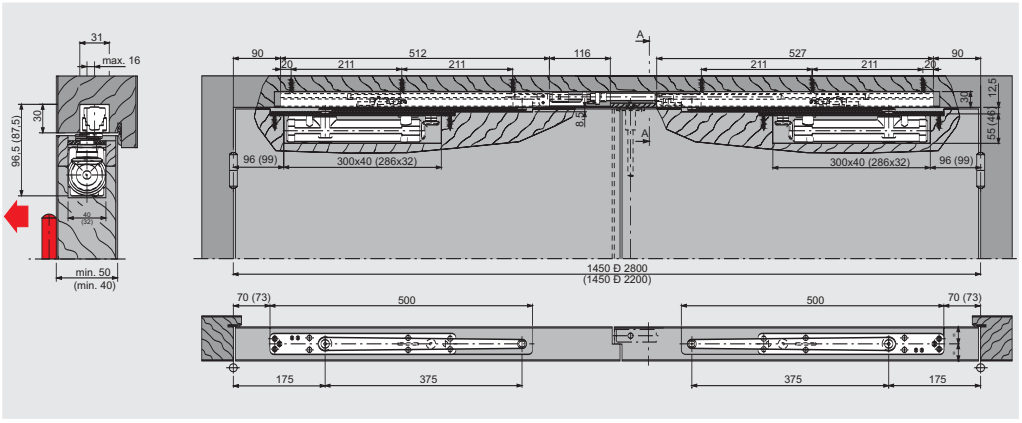

Paigaldamine profiiluksele

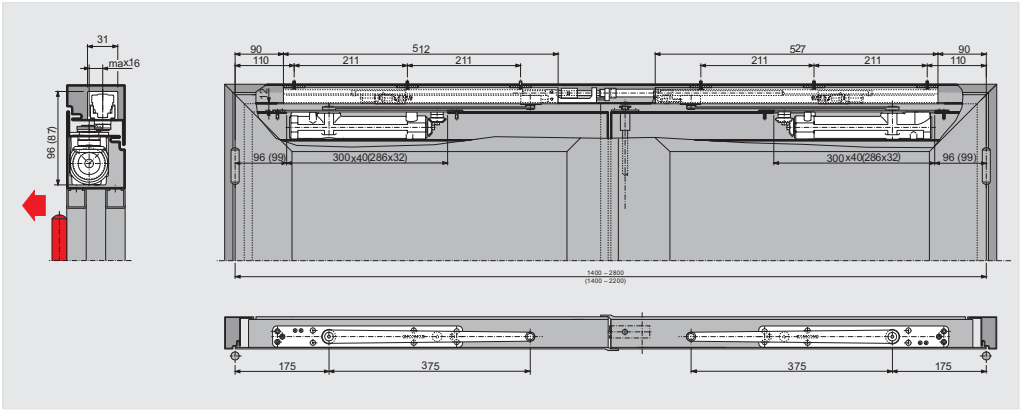

F Sobivustunnistus

Dorma ITS 96 GSR/EMF sobivust kasutamisel tule- ja suitsutõkkeuste juures on kontrollitud Dortmundi Riikliku Materjalikontrolliameti poolt DIN EN 1158 ja DIN 1155 alusel.

© VBH

PÕRANDASULGUR
DORMA BTS 75 V



Tehnilised andmed ja omadused		BTS 75 V
		EN 1-4
Sujuvalt reguleeritav sulgemisjõud	<- 1.100 mm	jah
Tavalised uksed, välisuksed	<- 1.100 mm	jah
Tule- ja suitsutõkkeuksed	<- 1.100 mm	jah
DIN-L ja DIN-R puhul sama teostus/mudel		jah
Sulgemiskiirus 2 ventiili kaudu		
teineteisest sõltumatult	175° - 15°	jah
Sujuvalt reguleeritav	15° - 0°	jah
Avamisaeglusti		jah
Fikseerumine		valikuline
Kaal (kg)		3,0

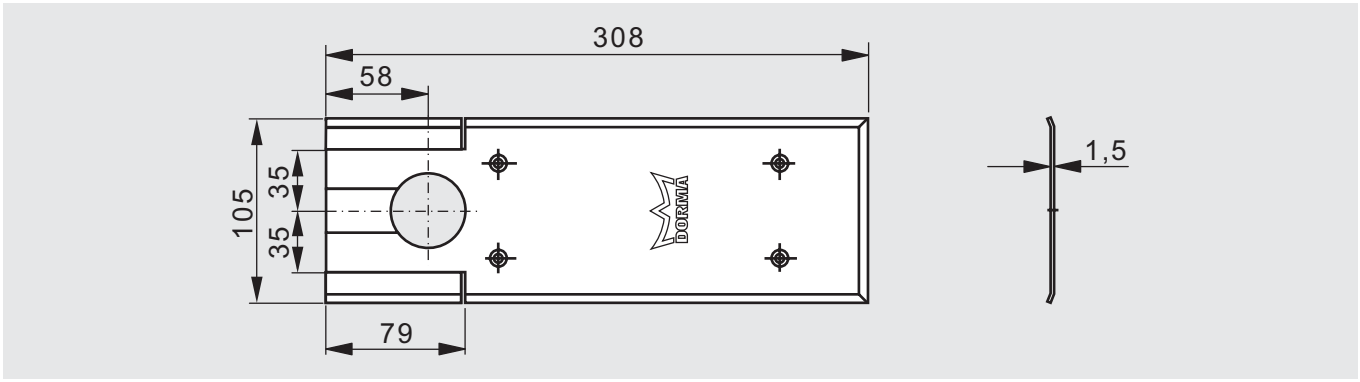

Dorma BTS 75 V			VBH-tootenumber
koos paigalduskarbi ja normaalteljega	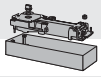	ilma fikseerimiseta	967.481 / 0000
		90° fikseerimisnurgaga	967.486 / 0000
Universaalkatteplaat		Roostevaba teras	967.493 / 6500

Välja antud 05/2018
© VBH

PÕRANDASULGUR
DORMA BTS 75 V

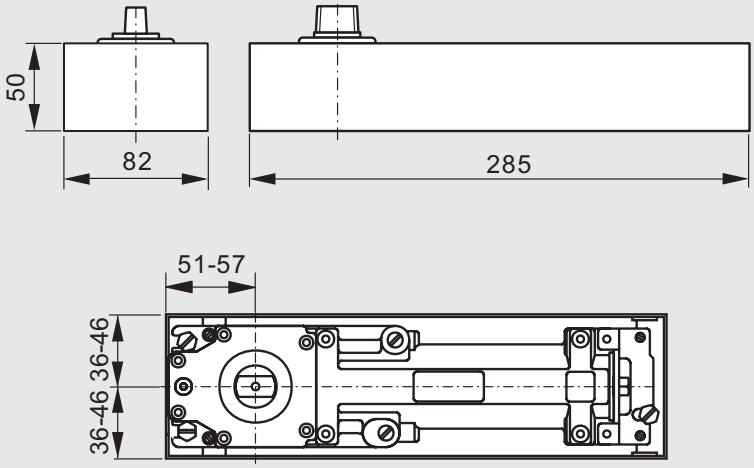

Reguleerimise funktsioonid

1 Seadistuskruvi sulgemisjõu seadistamiseks

2 Ventiil sulgemiskiiruse seadistamiseks 180°-15°

3 Ventiil sulgemiskiiruse seadistamiseks 15°-0°

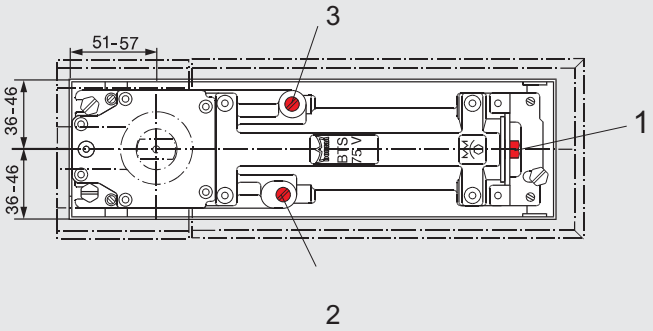

Kasutamine ja paigaldamine

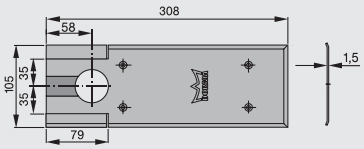



uure DIN-L-uste puhul

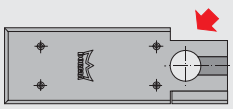

Uure DIN-R-uste puhul

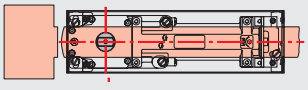

pendelustel

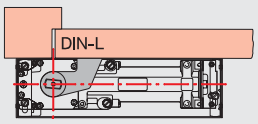

hingedega ustel DIN-L

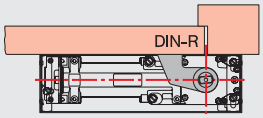

hingedega ustel DIN-R

© VBH

PÕRANDASULGUR
DORMA BTS 80



Tehnilised andmed ja omadused		BTS 80		
		EN 3	EN 4	EN 6
Tavalised uksed, välisuksed	<- 950 mm	jah	-	-
	<- 1.100 mm	-	jah	-
	<- 1.400 mm	-	-	jah
Tule- ja suitsutõkkeuksed		jah	jah	jah
DIN-L ja DIN-R puhul sama teostus/mudel		jah	jah	jah
Sujuvalt seadistatav sulgemiskiirus		jah	jah	jah
Avamisaeglusti		jah	jah	jah
Fikseerimisnurk seadistatav 75° ja 175° vahel		jah	jah	jah
Kaal (kg)		7,1	7,1	7,1

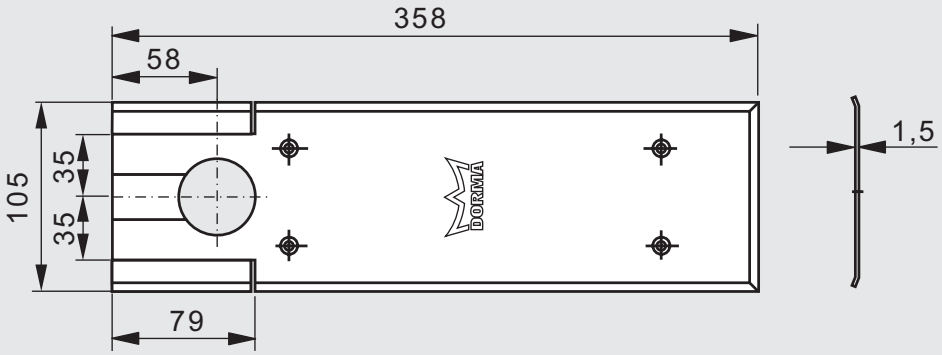

Dorma BTS 80					VBH-tootenumber
koos paigalduskarbi ja normaalteljega		EN 3	kuni 950 mm		783.439 / 0015
		EN 4	kuni 1100 mm		657.174 / 0000
		EN 6	kuni 1400 mm		783.439 / 0053
BTS 80 ilma paigalduskarbita		EN 4	kuni 1100 mm		866.584 / 0000
Universaalkatteplaat			Roostevaba teras		512.320 / 6500
Paigalduskarp BTS 80 jaoks					816.741 / 0000

Välja antud 05/2018
© VBH

PÕRANDASULGUR
DORMA BTS 80

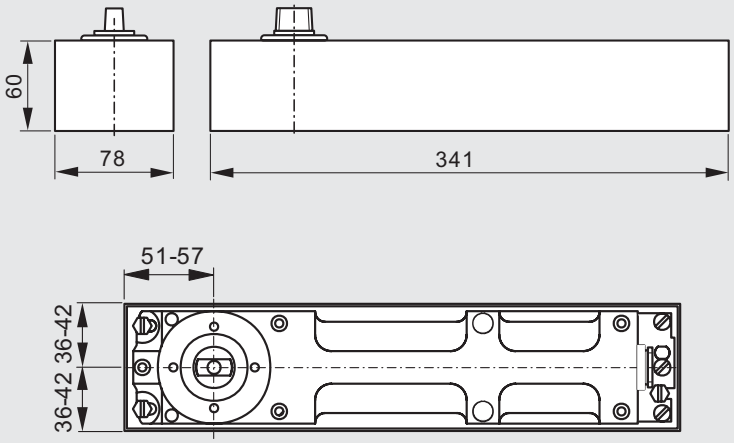

Seeriapärased funktsioonid

1 Ventiil sulgemiskiiruse seadistamiseks

2 Ventiil fikseerimise või sulgemisviivituse aktiveerimiseks

3 Seadekruvi fikseerimispiirkonna alguspunkti või sulgemisviivituse lõpp-punkti seadistamiseks

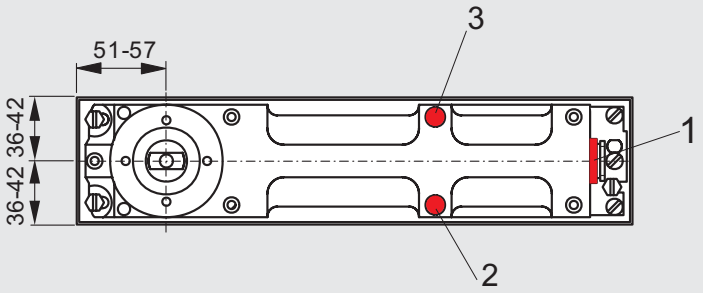

Kasutamine ja paigaldamine

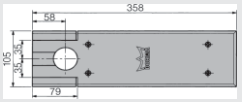

Kasutamine pendeluste juures



uure DIN-L-uste puhul



Uure DIN-R-uste puhul

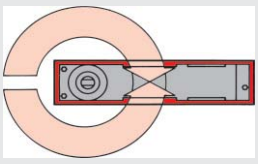

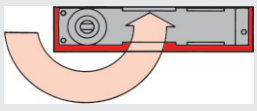

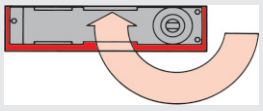

© VBH

PÕRANDASULGUR
DORMA BTS 84



Tehnilised andmed ja omadused		BTS 84		
		EN 2	EN 3	EN 4
Tavalised uksed, välisuksed	<- 850 mm	jah	-	-
	<- 950 mm	-	jah	-
	<- 1.100 mm	-	-	jah
Sulgemiskiirus ventiilide kaudu Sujuvalt seadistatav		jah	jah	jah
Avamisaeglusti		-	-	-
Fikseerumine 90° avamisnurk		valikuline		
Kaal (kg)		5,0	5,0	5,0

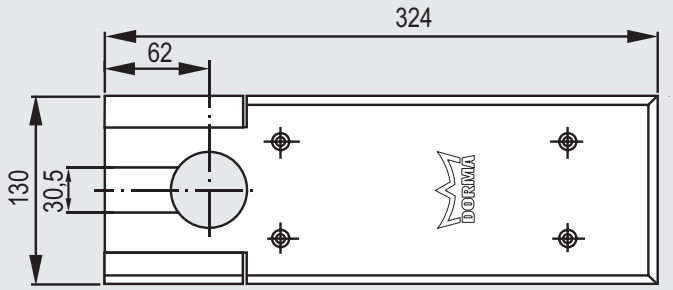

Dorma BTS 84						VBH-tootenumber
koos paigalduskarbi ja normaalteljega		EN 2	kuni 850 mm	fikseerimisnurgaga 90°		895.093 / 0015
		EN 3	kuni 950 mm	ilma fikseerimiseta		895.092 / 0020
		EN 3	kuni 950 mm	fikseerimisnurgaga 90°		895.093 / 0020
		EN 4	kuni 1100 mm	fikseerimisnurgaga 90°		895.093 / 0025
Universaalkatteplaat		Roostevaba teras				810.349 / 6500

© VBH

PÕRANDASULGUR
DORMA BTS 84

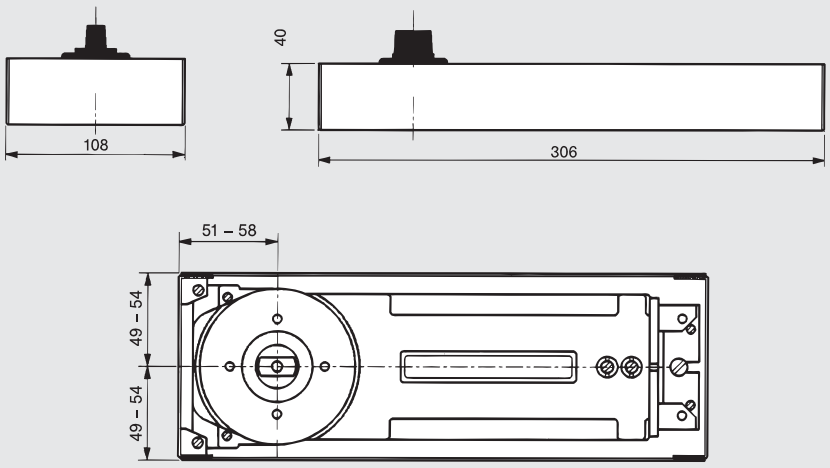

Reguleerimise funktsioonid

1 Ventiil sulgemiskiiruse seadistamiseks 130°-0°

2 Ventiil sulgemiskiiruse tõstmiseks 130°-20°

Uste puhul, mille avamisnurk on suurem kui 130°, on vajalik uksetõkise olemasolu

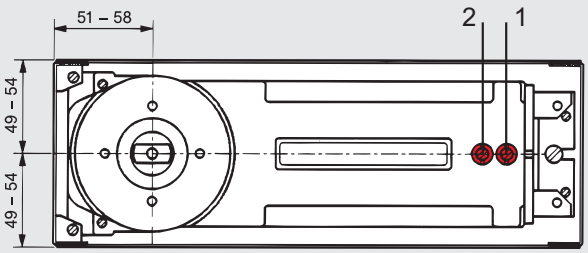

© VBH

LISATARVIKUD PÕRANDASULGURILE DORMA
kandvate hingedega uste puhul

Pöördhoob 7451 N

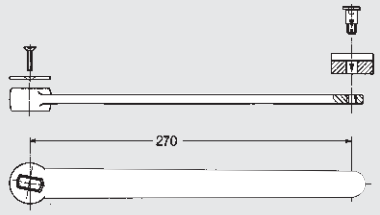

Terasest, tapiotsa ilukattega.

	VBH-tootenumber
Pöördhoob	657.301 / 6500

Liugvars 7453 N

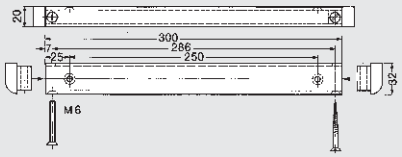

Alumiinium liugsiin

	VBH-tootenumber
Hõbedane	657.310 / 0000

Paigaldusnäited ()*=pöördepunkti vahemaa sileuste puhul

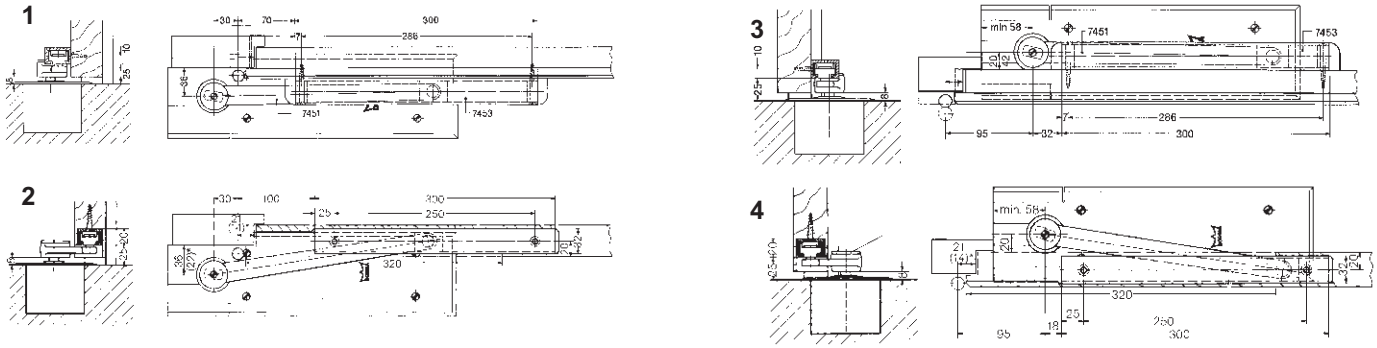

Maksimaalne avanemisnurk, vastav nurk avanemisaeglusti ja fikseerimisnurga jaoks

Paigaldus näide			Ukse paksus (mm) mantelukse puhul 39	50	60	70	sileukse puhul 39	50	60	70
1	ukseavamine 1) °-des, maks.		100				100			
2			100				100			
3			125	116	108	102	114	105	98	92
4			135	137	140	140	132	135	135	120
1	BTS 80 Fikseerumine ning BTS 75 ja BTS 80 avanemisaeglustus °-des alates		78				78			
2			85				85			
3			60				60			
4			52				52			
1	BTS 75 Fikseerumine °-des seadistamisel °-des	105	95				100			
2		90	90				90			
3		105	83	85	87	90	86	90	92	95
		120	102	105	107	112	108	111	115	120
4		105	73	75	77	79	76	78	80	83
		120	90	93	95	98	95	100	102	105

Maksimaalse avanemise puhul paigaldada uksetõkised. Põrandasulguri ja uksetelje erinevate pöördepunktide tõttu rakendub avanemisaeglusti juba allpool 85° avanemisnurka. Ärge unustage, et põrandauksesulguril on sulgemisjõud väiksem, seega tuleb hinged ja uks täpselt paigaldada. Soovi korral väljastame täpsemad paigaldusjoonised.

Välja antud 05/2018
© VBH

LISATARVIKUD PÕRANDASULGURILE DORMA
puidust uste puhul

Sileuste jaoks

Külgekruvitavad paaris-tapphinged 7411K/56

Terasest, tsingitud, tsentreerimispoldi ja plastikust tsentreerimissõlmega ukse väljajoondamiseks paigaldatud olekus (nihe +/- 2 mm), DIN-vasakpoolsetele ja DIN-parempoolsetele ustele

	VBH-tootenumber
Paaris-tapphinged	710.075 / 0000

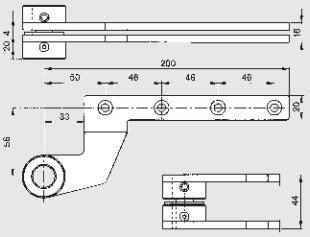

Külgekruvitav uksehoob 7411/56

Terasest, valtsitud, tsingitud

	VBH-tootenumber
Uksehoob	598.852 / 4010

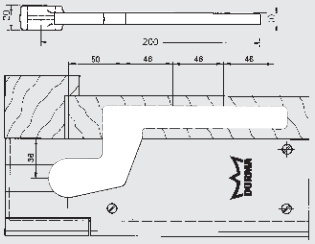

Katteliist 7432 uksehoova jaoks

Roostevabast terasest

	VBH-tootenumber
Katteliist	657.263 / 6500

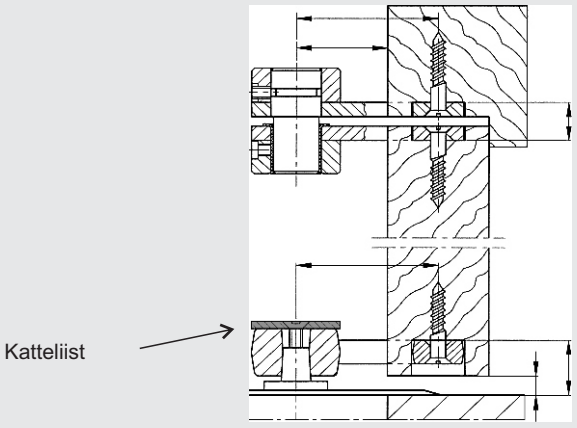

© VBH

LISATARVIKUD PÕRANDASULGURILE DORMA
puituste puhul

Manteluste jaoks

Külgekruvitavad paaristapphinged 7411K/46

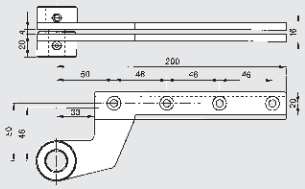

Terasest, tsingitud, tsentreerimispoldi ja plastikust tsentreerimissõlmega ukse väljajoondamiseks paigaldatud olekus (nihe +/- 2 mm)

	VBH-tootenumber
DIN-vasakpoolne	598.860 / 0000
DIN-parempoolne	992.755 / 0000

Külgekruvitav uksehoob 7411/46

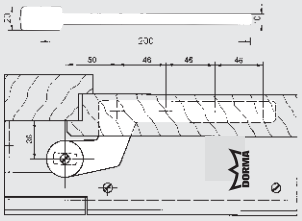

Terasest, sulavalu, tsingitud

	VBH-tootenumber
Uksehoob	598.844 / 4010

Katteliist 7432 uksehoova jaoks

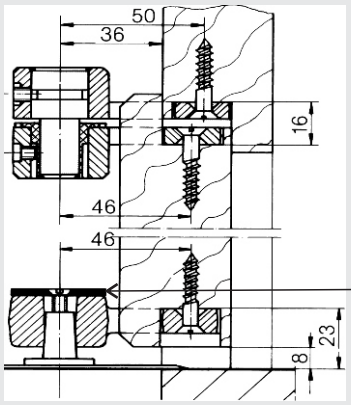

Roostevabast terasest

	VBH-tootenumber
Katteliist	657.263 / 6500

Välja antud 05/2018
© VBH

LISATARVIKUD PÕRANDASULGURILE DORMA
teras-, alumiinium- ja puitpendeluste jaoks

Reguleeritav tapphing (komplekt) 8062

Koosneb reguleerimispoldiga ülemisest osast tapi pikkusega maksimaalselt 20 mm ja nõellaagriga alumisest osast, tänu lamedale kujule ei ole põhiprofiili väljafreesimine vajalik. Pikema hingetapi vajadusel on saadaval tapphinged 10 mm või 20 mm pikenduspoltidega.

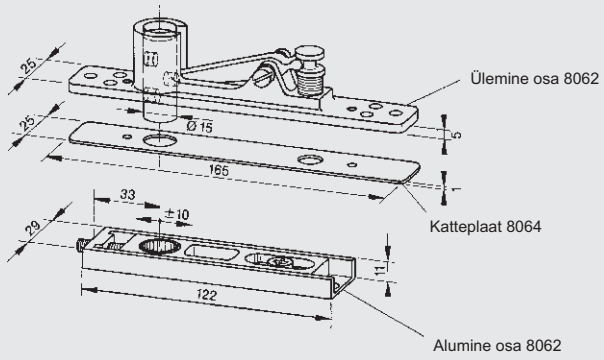

	VBH-tootenumber
survemetallist	816.739 / 0000

Katteplaat 8064

Kaheosalised, roostevabast terasest

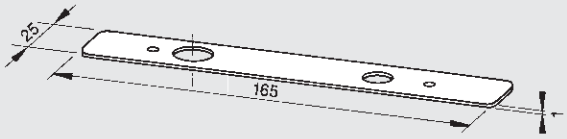

	VBH-tootenumber
Katteplaat	967.498 / 6500

Uksehoob 8021

Terasest, tsingitud, uste jaoks kaaluga kuni 100 kg

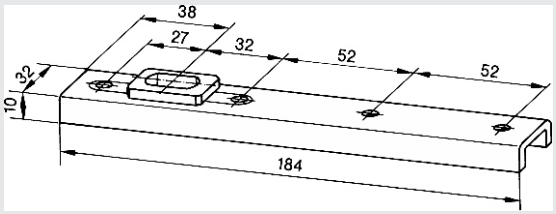

	VBH-tootenumber
Uksehoob	446.602 / 4010

Uksehoob 7421

Terasest, tsingitud, uste jaoks kaaluga kuni 300 kg

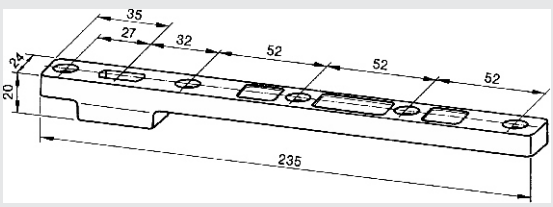

	VBH-tootenumber
Uksehoob	657.271 / 4010

© VBH

LISATARVIKUD PÕRANDASULGURILE DORMA
teras-, alumiinium- ja puitpendeluste jaoks

Uksehoob 7422

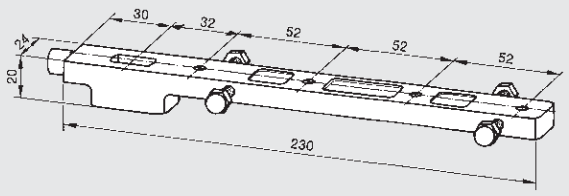

Terasest, tsingitud, sobiv erinevate ukseprofiilsüsteemidega.

		VBH-tootenumber
Uksehoob		766.984 / 4010

Paigaldusnäited

Reguleeritav tapphing

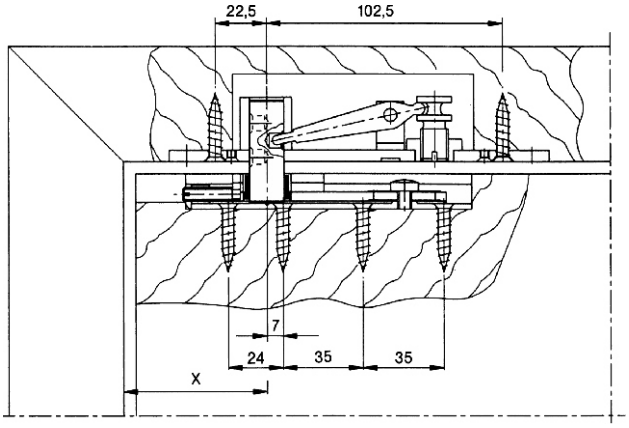

Uksehoob 8021

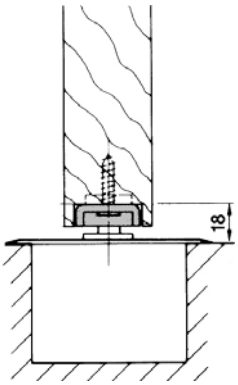

Uksehoob 7421

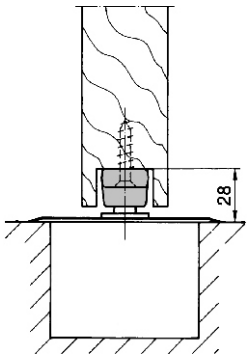

Välja antud 05/2018
© VBH

LISATARVIKUD PÕRANDASULGURILE DORMA

Külgekeevitatav paaris-tapphing 7441K

Terasest, krunditud, tsentreerimispoldi ja plastikust tsentreerimissõlmega paigaldatud ukse joondamiseks (nihe +/- 2 mm). DIN-vasakpoolsetele ja DIN-parempoolsetele ustele.

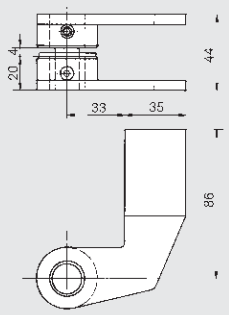

	VBH-tootenumber
Paaris-tapphing	783.544 / 0000

Külgekeevitatav uksehoob 7441

Terasest, valtsitud, krunditud

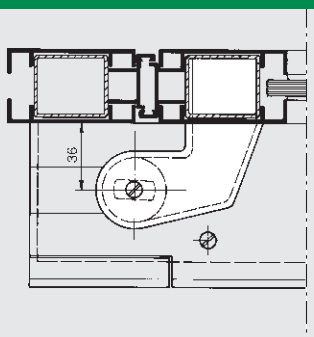

	VBH-tootenumber
Uksehoob	783.536 / 9983

© VBH

LISATARVIKUD PÕRANDAUKSESULGURILE DORMA
Vahetustapid ja pöördlaagrid

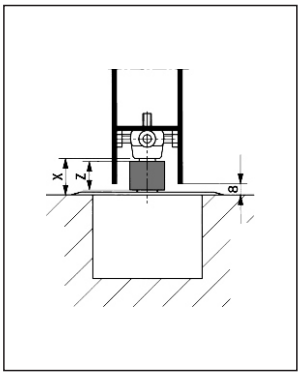

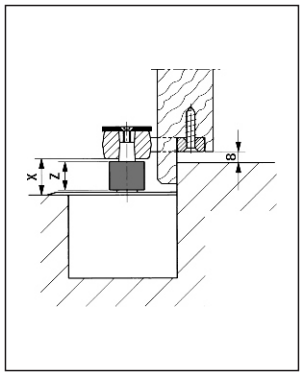

Vahetustapp.
Vahetustappide abil saab ukse kõrgust vajadusel suurendada (uksed koos lävepakuga, vaibaga kaetud põrand jms)

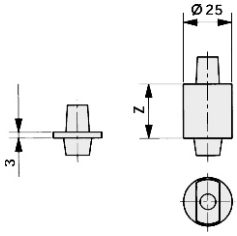

Vajaliku vahetustapi arvutamine =
X - puhas põranda pind (normaalne 8 mm)
kontrollimiseks:
liigendi kõrgus Z - 3 mm
= teljepikendus

Hingetapp		VBH-tootenumber			VBH-tootenumber
Normaalpikkus		909.688 / 0001	15 mm pikendatud		909.688 / 0015
5 mm pikendatud		909.688 / 0005	20 mm pikendatud		909.688 / 0020
7,5 mm pikendatud		909.688 / 0075	25 mm pikendatud		909.688 / 0025
10 mm pikendatud		909.688 / 0010	30 mm pikendatud		909.688 / 0030

Pöördlaager 7471 K

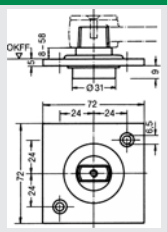

koos kuullaagriga, kandevõime maks. 200 kg

	VBH-tootenumber
Pöördlaager	710.059 / 0000

Katteplaat 7470

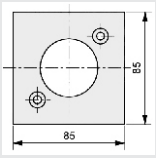

Pöördlaagri 7471 K
jaoks

	VBH-tootenumber
Katteplaat	958.250 / 6500

Laagripesa 7473K

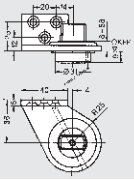

Koos kuullaagriga, kandevõime maks. 200 kg

	VBH-tootenumber
DIN vasakpoolne	783.501 / 0004
DIN parempoolne	783.501 / 0005

Täitemass 2300



Sulguri korpuse ja paigalduskarbi vahelise ruumi täitmiseks vältimaks niiskuse sissetungimist (vastavalt ehitusjärelvalve eeskirjadele niiskete ruumide kohta).

	VBH-tootenumber
Täitemass	814.873 / 0000

Välja antud 05/2018
© VBH

UKSE FIKSAATOR JA SULGEMISJÄRJESTUSE KOORDINAATOR

Ukse fiksaator nr 360

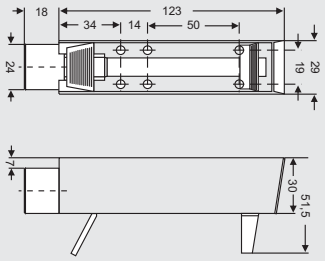

Külge kruvimiseks. Kõrgus 55 mm

	VBH-tootenumber
EV1 anodeeritud	837.148 / 0100
hõbedane, värvitud	837.148 / 0110
tumepruun, anodeeritud	837.148 / 0400
valge RAL 9016 värvitud	837.148 / 1600
Roostevaba	837.148 / 6500

Ukse fiksaator nr 350

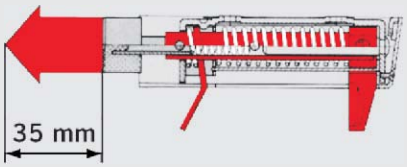

	VBH-tootenumber
hõbedane	814.680 / 0110

Uksevedrud nr 623

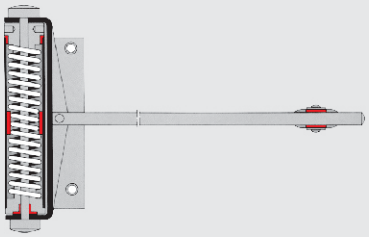

	VBH-tootenumber
Gr. 1-2 tsingitud	667.790 / 0013
Gr. 3-4 tsingitud	667.790 / 0034

Sulgemisjärjestuse koordinaator SR 390

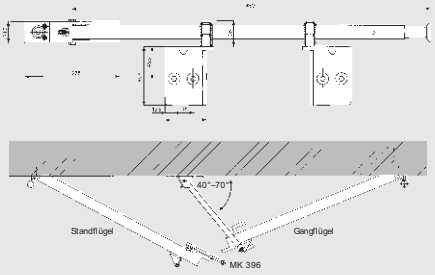

Paigaldus ukselengile, kasutatav nii vasakul kui paremal pool. Integreeritud teleskoopvedru ja lahtilöoginurgaga. Ehitusjärelvalvepoolselt kasutamiseks lubatud koos tule- ja suitsutõkkeustega (Saksa Ehitustehnika Instituut, Berliin). Tsingitud ja hõbedane.

	VBH-tootenumber
terasuste jaoks	765.538 / 0000
puidust uste jaoks	785.229 / 0000

DORMA MK 396

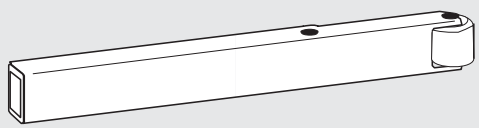

Spetsiaalse kinnitusplaadiga 2 uksetiivaga uste jaoks.

	VBH-tootenumber
tsingitud	785.237 / 0000

© VBH

KÄÄRVARREGA UKSESULGUR
GEZE TS 1500



Tehnilised andmed ja omadused	TS 1500
Sujuvalt reguleeritav sulgemisjõud	-
Tavalised uksed, <- 1.100 mm	jah
Välisuksed, väljapoole avanevad	-
Tule- ja suitsutõkkeuksed	-
DIN-L ja DIN-R puhul sama teostus/mudel	jah
Sujuvalt reguleeritav sulgemiskiirus	jah
Sujuvalt reguleeritav lõputõmme	jah
Avanemisaeglusti	-
Fikseerumine	-

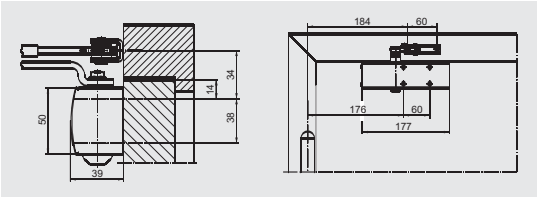

Valikuline sulgemisjõud kahes suuruses varre laagriploki lihtsa ümberpööramise teel. Nõrk sulgemisjõud kuni 950 mm laiuste uksetiibade jaoks, tugev sulgemisjõud kuni 1100 mm laiuste uksetiibade jaoks.

Geze TS 1500, hõbedane					VBH-tootenumber
Sulguri korpus		EN 3,4	kuni 1.100 mm		373.466 / 0110
Tavaline käärvars					373.468 / 0110
Hoovaga Liugvars					373.467 / 0110

Välja antud 05/2018
© VBH

KÄÄRVARREGA UKSESULGUR GEZE TS 1500

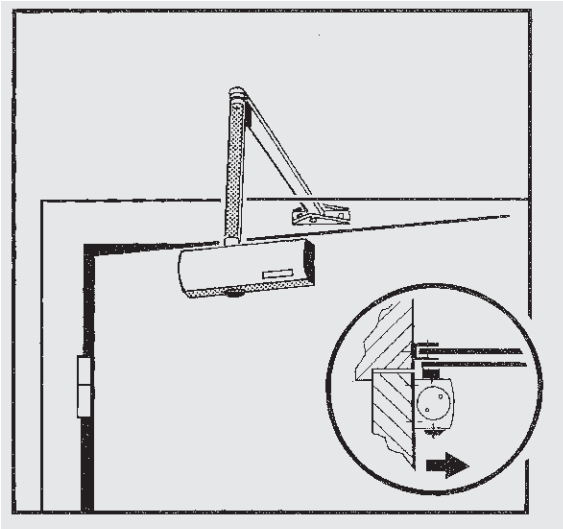

Paigaldamine ukselehele hingede küljel

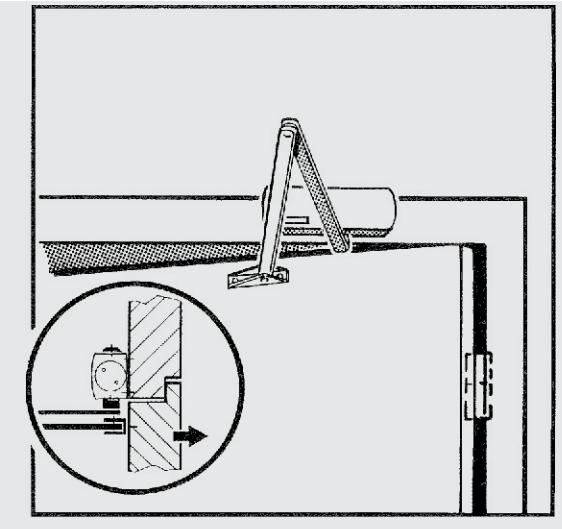

Paigaldamine ukselengile hingede vastasküljel

Paigaldusplaat

Uste jaoks, mille puhul liugvarre otsene kinnitamine ei ole võimalik.

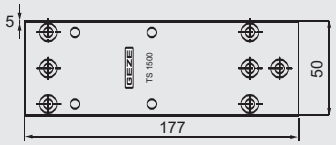

		VBH-tootenumber
hõbedane		995.133 / 0110

Paigaldusplaat liugvars TS 1500 jaoks

Uste jaoks, mille puhul liugvarre otsene kinnitamine ei ole võimalik.

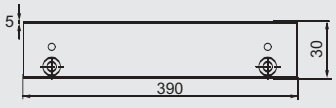

		VBH-tootenumber
hõbedane		364.486 / 0110

© VBH

KÄÄRVARREGA UKSESULGUR
GEZE TS 2000 V



Tehnilised andmed ja omadused	TS 2000 V
Tavalised uksed, <- 1.250 mm	jah
Välisuksed, väljapoole avanevad	-
Tule- ja suitsutõkkeuksed	jah
DIN-L ja DIN-R puhul sama teostus/mudel	jah
Sujuvalt seadistatav sulgemiskiirus	jah
Sujuvalt seadistatav lõputõmme	jah
Avanemisaeglusti	-
Fikseerumine	valikuline

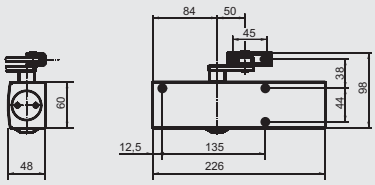

Geze TS 2000 V, hõbedane				VBH-tootenumber
Tavalise käärvarrega	***EN 2,4,5***	***kuni 1.250 mm***		***B 450.774 / 0000***
Fiksaatorvarrega	***EN 2,4,5***	***kuni 1.250 mm***		***B 483.885 / 0000***
Sulguri korpus	EN 2,4,5	kuni 1.250 mm		363.525 / 0110
Tavaline käärvars				363.527 / 0110
Sisse-/väljalülitatav fiksaatorvars				363.594 / 0110
Hoovaga Liugvars				364.093 / 0110

Geze TS 2000 V, valge RAL 9016				VBH-tootenumber
Tavalise käärvarrega	***EN 2,4,5***	***kuni 1.250 mm***		***B 810.377 / 0000***
Fiksaatorvarrega	***EN 2,4,5***	***kuni 1.250 mm***		***B 810.378 / 0000***
Sulguri korpus	EN 2,4,5	kuni 1.250 mm		363.525 / 1600
Tavaline käärvars				363.527 / 1600
Sisse-/väljalülitatav fiksaatorvars				363.594 / 1600

Geze TS 2000 V, tumepruun				VBH-tootenumber
Tavalise käärvarrega	***EN 2,4,5***	***kuni 1.250 mm***		***B 450.782 / 0000***
Fiksaatorvarrega	***EN 2,4,5***	***kuni 1.250 mm***		***B 483.893 / 0000***
Sulguri korpus	EN 2,4,5	kuni 1.250 mm		363.525 / 0500
Tavaline käärvars				363.527 / 0500
Sisse-/väljalülitatav fiksaatorvars				363.594 / 0500

Välja antud 05/2018
© VBH

KÄÄRVARREGA UKSESULGUR
GEZE TS 2000 V

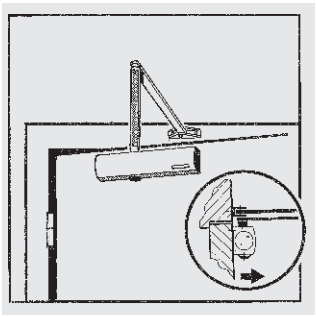

Paigaldamine ukselehele hingede küljel

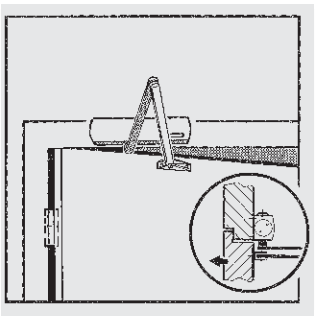

Paigaldamine ukselengile hingede vastasküljel

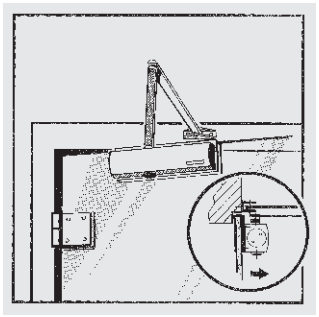

Täisklaasuste juures paigaldamine ukselehele hingede küljel

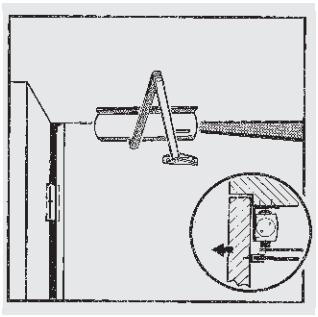

Paigaldamine ukselengile hingede vastasküljel koos paigaldusvinkliga

Paigaldusplaat

Uste jaoks, mille puhul uksesulguri otsene kinnitamine ei ole võimalik.

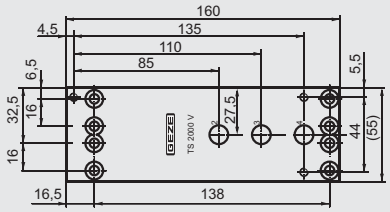

	VBH-tootenumber
Paigaldusplaat	485.276 / 0000

Klaasukse tald

Täisklaasuste jaoks

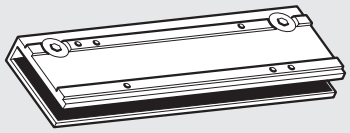

	VBH-tootenumber
hõbedane	485.292 / 0110

Paigaldusvinkel

Uksepealseks paigaldamiseks

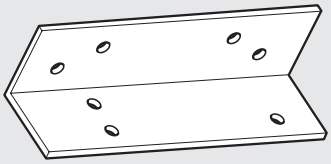

	VBH-tootenumber
hõbedane	856.770 / 0110

© VBH

KÄÄRVARREGA UKSESULGUR
GEZE TS 4000 V



Tehnilised andmed ja omadused		TS 4000
Sujuvalt seadistatav sulgemisjõud		jah
Tavalised uksed,	<- 1.400 mm	jah
Välisuksed, väljapoole avanevad	<- 1.400 mm	jah
Tule- ja suitsutõkkeuksed	<- 1.400 mm	jah
DIN-L ja DIN-R puhul sama teostus/mudel		jah
Sujuvalt seadistatav sulgemiskiirus		jah
Sujuvalt seadistatav lõputõmme		jah
Avanemisaeglusti		jah
Fikseerumine		valikuline

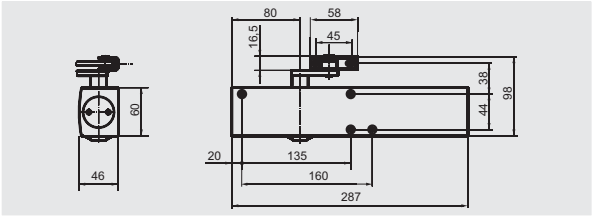

Geze TS 4000, hõbedane						VBH-tootenumber
Tavalise käärvarrega		F	***EN 1-6***	***kuni 1.400 mm***		***B 776.858 / 0000***
Fiksaatorvarrega			***EN 1-6***	***kuni 1.400 mm***		***B 786.500 / 0000***
Sulguri korpus		F	EN 1-6	kuni 1.400 mm		363.526 / 0110
Tavaline käärvars		F				363.527 / 0110
Sisse-/väljalülitatav fiksaatorvars						363.594 / 0110
Hoovaga Liugvars		F				364.093 / 0110

Geze TS 4000, valge RAL 9016						VBH-tootenumber
Tavalise käärvarrega		F	***EN 1-6***	***kuni 1.400 mm***		***B 810.379 / 0000***
Fiksaatorvarrega			***EN 1-6***	***kuni 1.400 mm***		***B 810.381 / 0000***
Sulguri korpus		F	EN 1-6	kuni 1.400 mm		363.526 / 1600
Tavaline käärvars		F				363.527 / 1600
Sisse-/väljalülitatav fiksaatorvars						363.594 / 1600

Geze TS 4000, tumepruun						VBH-tootenumber
Tavalise käärvarrega		F	***EN 1-6***	***kuni 1.400 mm***		***B 992.429 / 0000***
Fiksaatorvarrega			***EN 1-6***	***kuni 1.400 mm***		***B 992.445 / 0000***
Sulguri korpus		F	EN 1-6	kuni 1.400 mm		363.526 / 0500
Tavaline käärvars		F				363.527 / 0500
Sisse-/väljalülitatav fiksaatorvars						363.594 / 0500

Välja antud 05/2018
© VBH

KÄÄRVARREGA UKSESULGUR
GEZE TS 4000

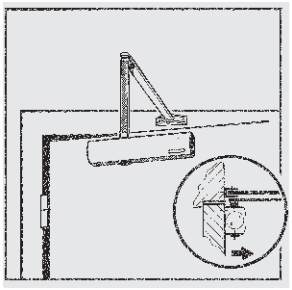

Paigaldamine ukselehele hingede küljel

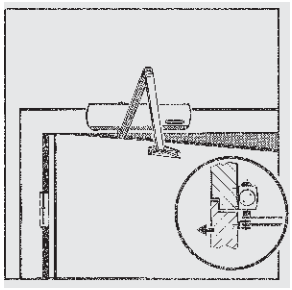

Paigaldamine ukselengile hingede vastasküljel

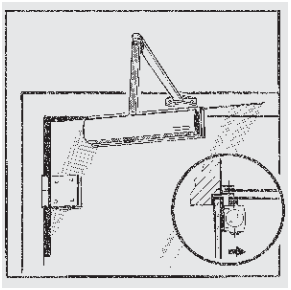

Täisklaasuste puhul paigaldamine ukselehele hingede küljel

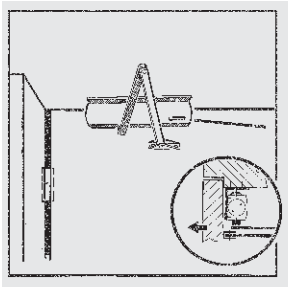

Paigaldamine ukselengile hingede vastasküljel koos paigaldusvinkliga

Paigaldusplaat

Uste jaoks, mille puhul uksesulguri otsene kinnitamine ei ole võimalik.

	VBH-tootenumber
hõbedane	822.058 / 0110
valge RAL 9016	822.058 / 1600
tumepruun	822.058 / 0930

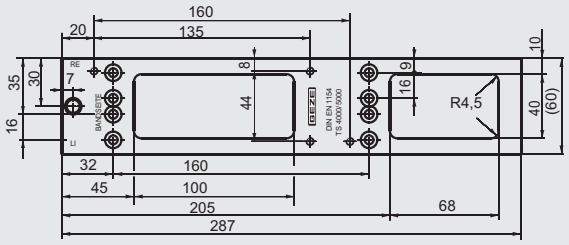

Klaasukse tald

Täisklaasuste jaoks

	VBH-tootenumber
hõbedane	786.594 / 0110

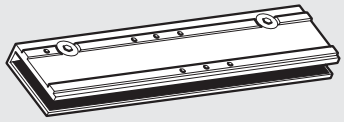

Paigaldusvinkel

Sulguri paigalduseks ukse lengile

	VBH-tootenumber
hõbedane	992.534 / 0110

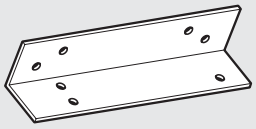

Ilukate

	VBH-tootenumber
hõbedane	308.146 / 0110
valge RAL 9016	308.146 / 1600



Lameplaat kaarukse jaoks

Uksesulguri paigaldamiseks kaarukse korral. Kaare kõrgus: maksim 130 mm.

	VBH-tootenumber
hõbedane	958.660 / 0110

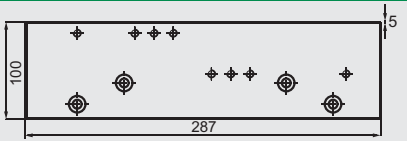

Lengi paigaldatav sulgemisjärjestuse koordinaator

Tagab 2-tiivaliste uste puhul õige sulgumisjärjekorra.

	VBH-tootenumber
Sulgemisjärjestuse ko	623.628 / 0000



© VBH

LIUGVARREGA UKSESULGUR
GEZE TS 3000 V



Tehnilised andmed ja omadused		TS 3000 V
Sujuvalt seadistatav sulgemisjõud		jah
Tavalised uksed,	<- 1.100 mm	jah
Välisuksed, väljapoole avanevad	<- 1.100 mm	jah
Tule- ja suitsutõkkeuksed	<- 1.100 mm	jah
DIN-L ja DIN-R puhul sama teostus/mudel		jah
Sujuvalt seadistatav sulgemiskiirus		jah
Sujuvalt seadistatav lõputõmme		jah
Avanemisaeglusti		valikuline
Fikseerumine		valikuline

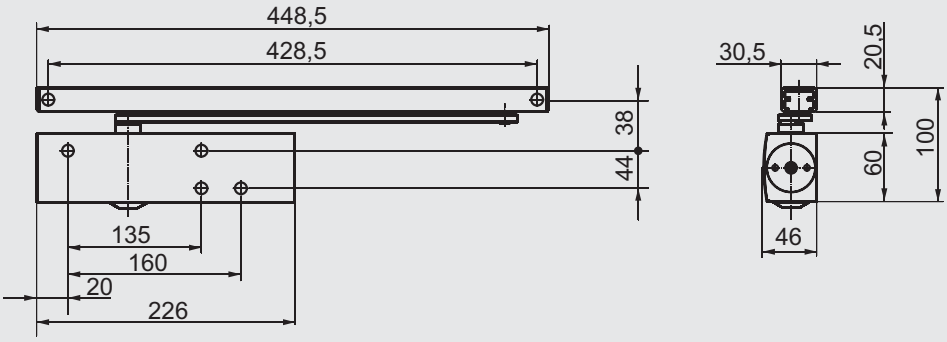

Geze TS 3000 V, hõbedane					VBH-tootenumber
Liugvarrega	F	***EN 2-6***	***kuni 1.100 mm***		***B 872.111 / 0000***
Liugvarrega MF		***EN 2-6***	***kuni 1.100 mm***		***B 872.120 / 0000***
Sulguri korpus	F	EN 2-6	kuni 1.100 mm		931.449 / 0110
Liugvars	F				803.155 / 0110
Liugvars, mille kõrgus on reguleeritav	F				376.439 / 0110
Liugvarre ukse-stopp*	F				362.440 / 0110
mehaaniline fiksaator (MF)					979.951 / 0000

Geze TS 3000 V, valge RAL 9016					VBH-tootenumber
Liugvarrega	F	***EN 2-6***	***kuni 1.100 mm***		***B 872.119 / 0000***
Liugvarrega MF		***EN 2-6***	***kuni 1.100 mm***		***B 872.124 / 0000***
Sulguri korpus	F	EN 2-6	kuni 1.100 mm		931.449 / 1600
Liugvars	F				803.155 / 1600
Liugvarre ukse-stopp*	F				362.440 / 1600
mehaaniline fiksaator (MF)					979.951 / 0000

Geze TS 3000 V, tumepruun					VBH-tootenumber
Liugvarrega	F	***EN 2-6***	***kuni 1.100 mm***		***B 872.118 / 0000***
Sulguri korpus	F	EN 2-6	kuni 1.100 mm		931.449 / 0500
Liugvars	F				803.155 / 0500
mehaaniline fiksaator (MF)					979.951 / 0000

Välja antud 05/2018
© VBH

LIUGVARREGA UKSESULGUR
GEZE TS 3000 V

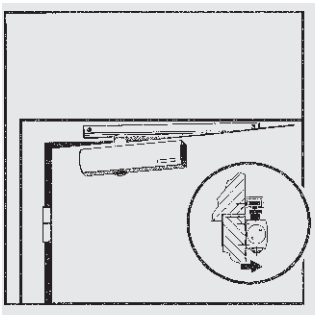

Paigaldamine ukselehele hingede küljel

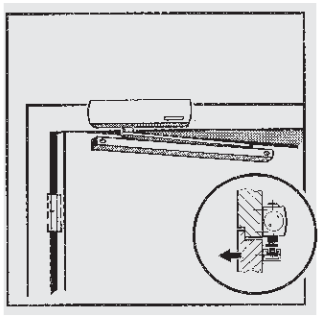

Paigaldamine ukselengile hingede vastasküljel

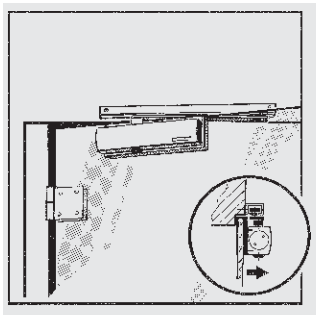

Täisklaasuste puhul paigaldamine ukselehele hingede küljel

Paigaldusplaat

Uste jaoks, mille puhul uksesulguri otsene kinnitamine ei ole võimalik.

Kohustuslik tule- ja suitsutõkkeuste puhul

	VBH-tootenumber
hõbedane	872.139 / 0110
valge RAL 9016	872.139 / 1000
tumepruun	872.139 / 0500

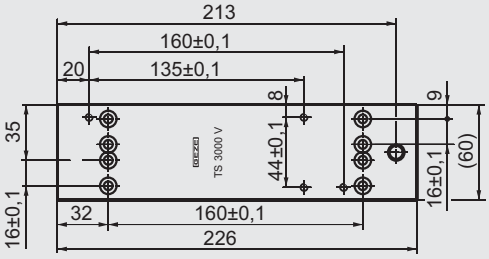

Klaasukse tald

Täisklaasuste jaoks

	VBH-tootenumber
hõbedane	953.273 / 0110

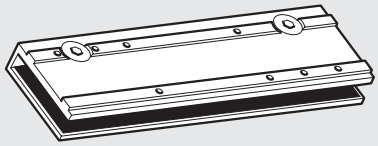

Avanemisaeglusti

Liugvarre lisatarvik. Hoiab ära avatud ukse paiskumise vastu külgnevat seina. Ülekoormuse puhul sellest abi ei ole ja uksetõkist see paljudel juhtudel ei asenda.

Tule- ja suitsutõkkeuste juures ei ole kasutamine lubatud.

	VBH-tootenumber
Avanemisaeglusti	966.275 / 0000

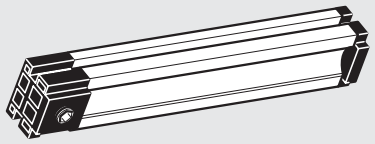

LIUGVARREGA UKSESULGUR
GEZE TS 5000/TS 5500



Tehnilised andmed ja omadused		TS 5000
Astmevabalt seadistatav sulgemisjõud		jah
Tavalised uksed,	<- 1.400 mm	jah
Välisuksed, väljapoole avanevad	<- 1.400 mm	jah
Tule- ja suitsutõkkeuksed	<- 1.400 mm	jah
DIN-L ja DIN-R puhul sama teostus/mudel		jah
Sujuvalt seadistatav sulgemiskiirus		jah
Seadistatav lõputõmme		jah
Avanemisaeglusti		jah
Fikseerumine		valikuline

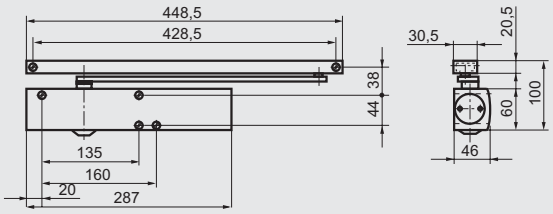

Geze TS 5000/5500, hõbedane						VBH-tootenumber
Liugvarrega		F	***EN 2-6***	***kuni 1.400 mm***		***B 803.018 / 0000***
Liugvarrega MF			***EN 2-6***	***kuni 1.400 mm***		***B 803.024 / 0000***
Sulguri korpus		F	EN 2-6	kuni 1.400 mm		931.445 / 0110
Liugvars		F				803.155 / 0110
Liugvars, mille kõrgus on reguleeritav		F				376.439 / 0110
Liugvarre ukse-stopp*		F				362.440 / 0110
mehaaniline fiksaator (MF)						979.951 / 0000
Ilukate TS 5500						803.181 / 0110

Geze TS 5000/5500, valge RAL 9016						VBH-tootenumber
Koos liugvarrega		F	***EN 2-6***	***kuni 1.400 mm***		***B 803.020 / 0000***
Koos liugvarrega MF			***EN 2-6***	***kuni 1.400 mm***		***B 803.027 / 0000***
Sulguri korpus		F	EN 2-6	kuni 1.400 mm		931.445 / 1600
Liugvars		F				803.155 / 1600
Liugvarre ukse-stopp*		F				362.440 / 1600
mehaaniline fiksaator (MF)						979.951 / 0000

Geze TS 5000/5500, tumepruun						VBH-tootenumber
Koos liugvarrega		F	***EN 2-6***	***kuni 1.400 mm***		***B 803.019 / 0000***
Koos liugvarrega MF			***EN 2-6***	***kuni 1.400 mm***		***B 803.026 / 0000***
Sulguri korpus		F	EN 2-6	kuni 1.400 mm		931.445 / 0500
Liugvars		F				803.155 / 0500
mehaaniline fiksaator (MF)						979.951 / 0000

Geze TS 5500, teras						VBH-tootenumber
Liugvarrega		F	***EN 2-6***	***kuni 1.400 mm***		***B 803.056 / 0000***

Välja antud 05/2018
© VBH

LIUGVARREGA UKSESULGUR
GEZE TS 5000

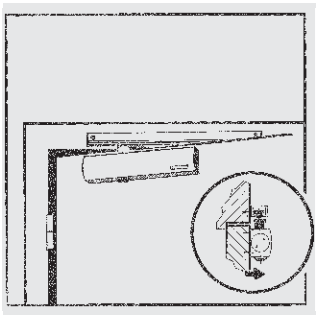

Paigaldamine ukselehele hingede küljel

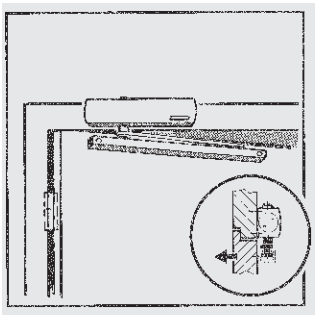

Paigaldamine ukselengile hingede vastasküljel

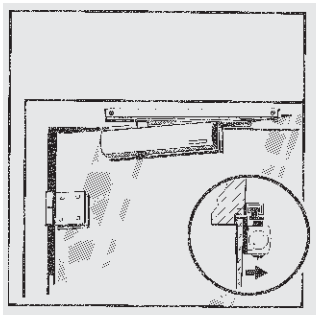

Täisklaasuste puhul paigaldamine ukselehele hingede küljel

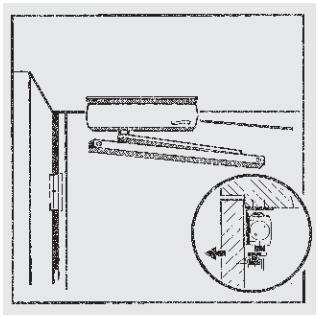

Paigaldamine ukselengile hingede vastasküljel koos paigaldusvinkliga

Paigaldusplaat

	VBH-tootenumber
hõbedane	822.058 / 0110
valge RAL 9016	822.058 / 1600
tumepruun	822.058 / 0930

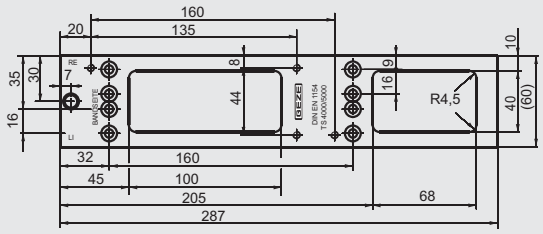

Paigaldusplaat

Uste jaoks, mille puhul uksesulguri otsene kinnitamine ei ole võimalik.

	VBH-tootenumber
Paigaldusplaat	864.112 / 0000

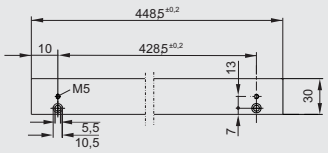

Avanemisaeglusti

Liugvarre lisatarvik. Hoiab ära avatud ukse paiskumise vastu külgnevat seina. Ülekoormuse puhul sellest abi ei ole ja uksetõkist see paljudel juhtudel ei asenda.

Tule- ja suitsutõkkeuste juures ei ole kasutamine lubatud.

	VBH-tootenumber
Avanemisaeglusti	966.275 / 0000

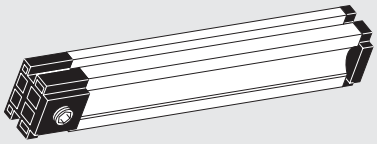

Klaasukse tald

Täisklaasuste jaoks

	VBH-tootenumber
hõbedane	786.594 / 0110

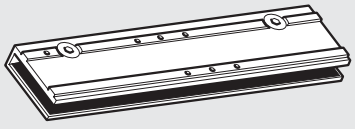

Tagavara-liugur liugvarre jaoks

	VBH-tootenumber
Liugur	374.459 / 0000

© VBH

LIUGVARREGA UKSESULGUR
GEZE TS 5000 L



Tehnilised andmed ja omadused		TS 5000 L
Sujuvalt seadistatav sulgemisjõud		jah
Tavalised uksed,	<- 1.400 mm	jah
Välisuksed, väljapoole avanevad	<- 1.400 mm	jah
Tule- ja suitsutõkkeuksed	<- 1.400 mm	jah
DIN-L ja DIN-R puhul sama teostus/mudel		jah
Sujuvalt seadistatav sulgemiskiirus		jah
seadistatav lõputõmme		jah
Avanemisaeglusti		jah
Mehaaniline fiksaator		valikuline

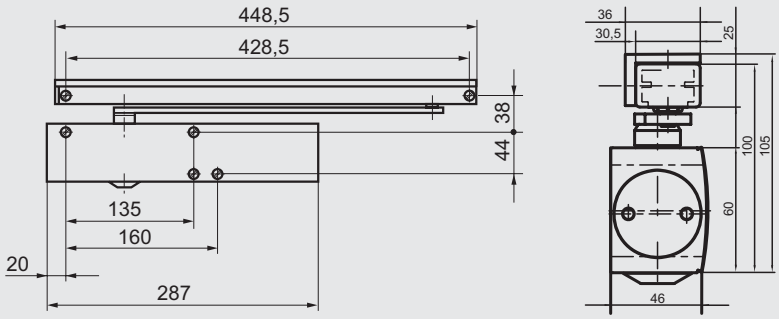

Geze TS 5000 L, hõbedane				VBH-tootenumber
koos liugvarre ja paigaldusnurgaga	F	***EN 2-6***	***kuni 1.400 mm***	***B 937.331 / 0110***
koos liugvarrega MF ja paigaldusnurgaga		***EN 2-6***	***kuni 1.400 mm***	***B 332.581 / 0110***
Sulguri korpus	F	EN 2-6	kuni 1.400 mm	935.330 / 0110
Liugvars hingede vastasküljele	F			956.946 / 0110
Reguleeritava kõrgusega Liugvars hingede vastasküljele	F			376.440 / 0110
Liugvars ukse-stopp hingede vastasküljel *	F			362.441 / 0110
Paigaldusnurk	F			966.730 / 0110
mehaaniline fiksaator (MF)				979.951 / 0000

Geze TS 5000 L, valge RAL 9016				VBH-tootenumber
Sulguri korpus	F	EN 2-6	kuni 1.400 mm	935.330 / 1600
Liugvars hingede vastasküljele	F			956.946 / 1600
mehaaniline fiksaator (MF)				979.951 / 0000

Geze TS 5000 L , tumepruun				VBH-tootenumber
Sulguri korpus	F	EN 2-6	kuni 1.400 mm	935.330 / 0500
Liugvars hingede vastasküljele	F			956.946 / 0500
mehaaniline fiksaator (MF)				979.951 / 0000

Välja antud 05/2018
© VBH

LIUGVARREGA UKSESULGUR
GEZE TS 5000 L

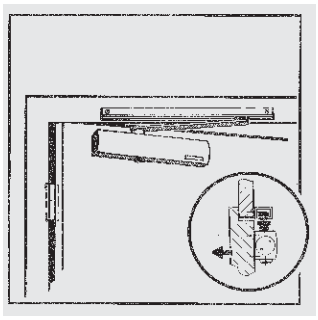

Paigaldamine ukselehele hingede vastasküljel

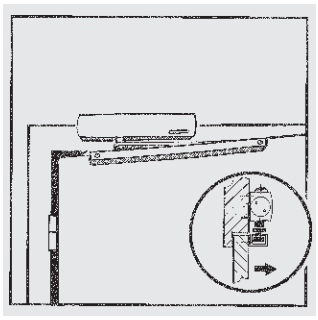

Paigaldamine ukselengile hingede küljel

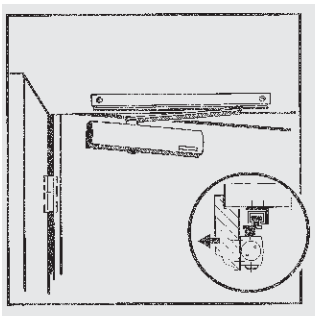

Paigaldamine ukselengile hingede vastasküljel koos paigaldusvinkliga

Paigaldusplaat

Uste jaoks, mille puhul uksesulguri otsene kinnitamine ei ole võimalik.

Kohustuslik tule- ja suitsutõkkeuste puhul

	VBH-tootenumber
hõbedane	822.058 / 0110
valge RAL 9016	822.058 / 1600
tumepruun	822.058 / 0930

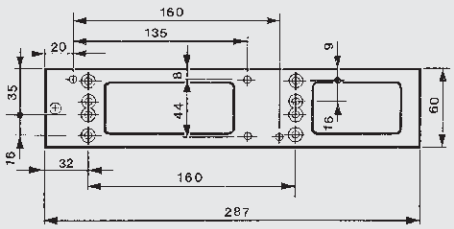

Mehaaniline fiksaator

Võimaldab uste täpset fikseerumist. liugvarre lisatarvik

Kasutamine tule- ja suitsutõkkeuste juures ei ole lubatud.

	VBH-tootenumber
mehaaniline fiksaator	979.951 / 0000

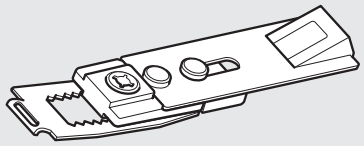

Avanemisaeglusti

Liugvarre lisatarvik. Hoiab ära avatud ukse paiskumise vastu külgnevat seina. Ülekoormuse puhul sellest abi ei ole ja uksetõkist see paljudel juhtudel ei asenda.

Tule- ja suitsutõkkeuste juures ei ole kasutamine lubatud.

	VBH-tootenumber
Avanemisaeglusti	966.275 / 0000

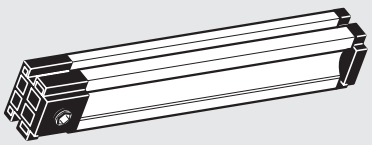

© VBH

LIUGVARREGA UKSESULGUR
GEZE TS 5000 E

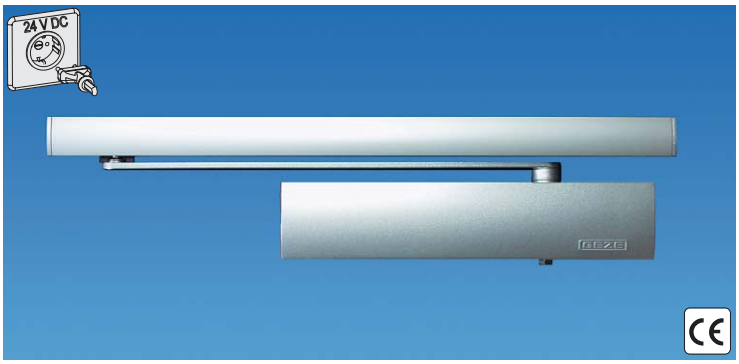

Tehnilised andmed ja omadused		TS 5000 E
Sujuvalt seadistatav sulgemisjõud		jah
Tavalised uksed,	<- 1.400 mm	jah
Välisuksed, väljapoole avanevad		-
Tule- ja suitsutõkkeuksed	<- 1.400 mm	jah
DIN-L ja DIN-R puhul sama teostus/mudel		jah
Sujuvalt seadistatav sulgemiskiirus		jah
Seadistatav lõputõmme		jah
Avanemisaeglusti		jah
Elektromehaaniline fikseerumine		jah

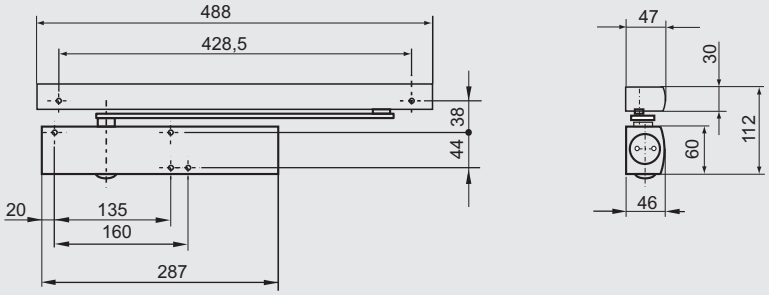

Geze TS 5000 E, hõbedane						VBH-tootenumber
koos liugvarrega E 30 mm		F	***EN 2-6***	***kuni 1.400 mm***		***B 362.061 / 0110***
Sulguri korpus		F	EN 2-6	kuni 1.400 mm		931.445 / 0110
Liugvars E 30 mm		F				355.451 / 0110

Geze TS 5000 E, valge RAL 9016						VBH-tootenumber
Sulguri korpus		F	EN 2-6	kuni 1.400 mm		931.445 / 1600
Liugvars E 30 mm		F				355.451 / 1600

Välja antud 05/2018
© VBH

LIUGVARREGA UKSESULGUR
GEZE TS 5000 E

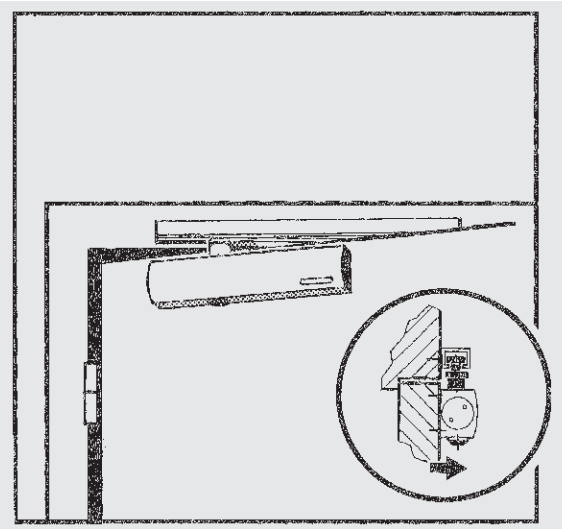

Paigaldamine ukselehele hingede küljel

Paigaldusplaat

Uste jaoks, mille puhul uksesulguri otsene kinnitamine ei ole võimalik.

Kohustuslik tule- ja suitsutõkkeuste puhul

		VBH-tootenumber
hõbedane		822.058 / 0110
valge RAL 9016		822.058 / 1600

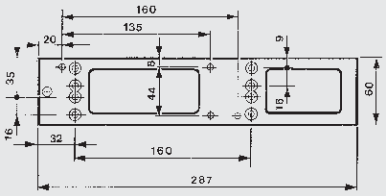

Paigaldusplaat liugvarre E 30mm jaoks

Uste jaoks, mille puhul uksesulguri otsene kinnitamine ei ole võimalik.

		VBH-tootenumber
Paigaldusplaat		361.820 / 0110

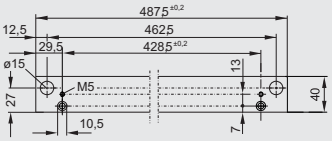

© VBH

LIUGVARREGA UKSESULGUR
GEZE TS 5000 L-E

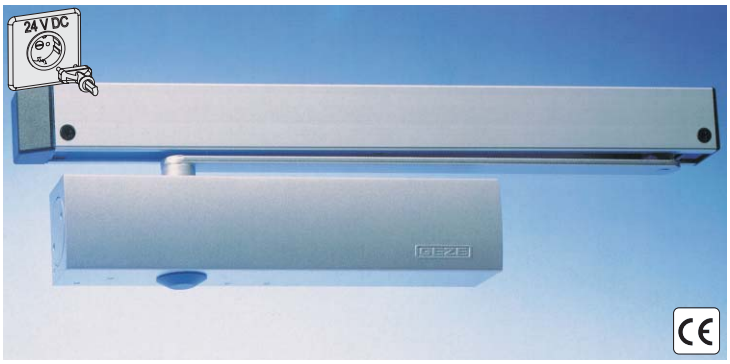

Tehnilised andmed ja omadused		TS 5000 L-E
Sujuvalt seadistatav sulgemisjõud		jah
Tavalised uksed,	<- 1.400 mm	jah
Välisuksed, väljapoole avanevad		-
Tule- ja suitsutõkkeuksed	<- 1.400 mm	jah
DIN-L ja DIN-R puhul sama teostus/mudel		jah
Sujuvalt seadistatav sulgemiskiirus		jah
Seadistatav lõputõmme		jah
Avanemisaeglusti		jah
Elektromehaaniline fikseerumine		jah

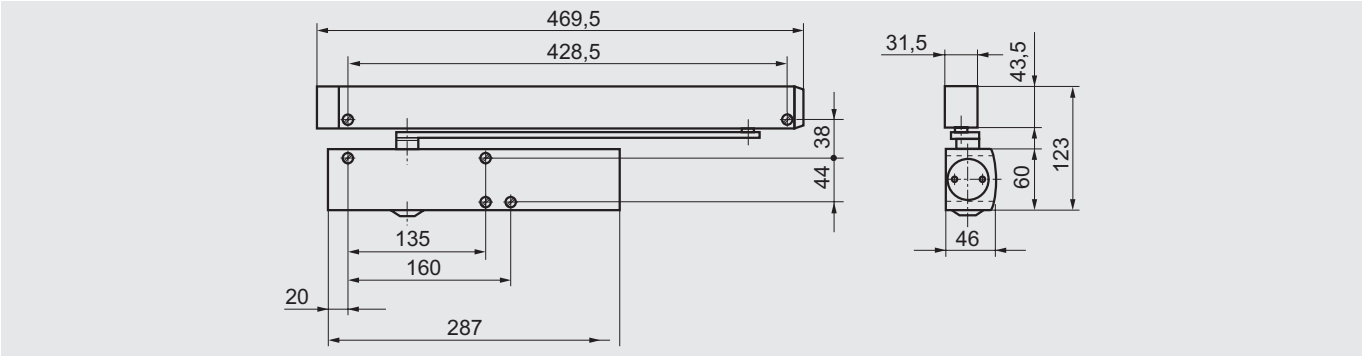

Geze TS 5000 L-E, hõbedane						VBH-tootenumber
Sulguri korpus	L	F	EN 2-6	kuni 1.400 mm		935.330 / 0110
Liugvars hingede vastasküljele		F				365.765 / 0110

Välja antud 05/2018
© VBH

LIUGVARREGA UKSESULGUR
GEZE TS 5000 L-E

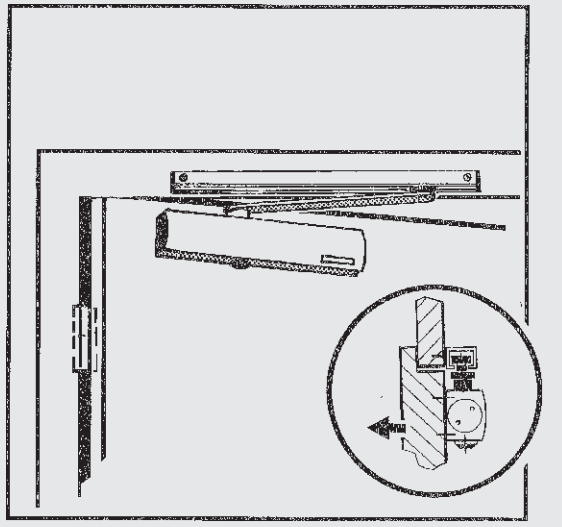

Paigaldamine ukselehele hingede vastas küljel

Paigaldusplaat

Uste jaoks, mille puhul uksesulguri otsene kinnitamine ei ole võimalik.

Kohustuslik tule- ja suitsutõkkeuste puhul

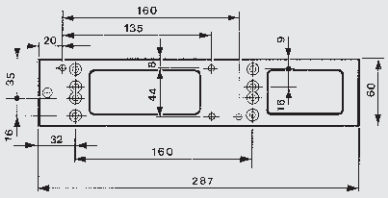

		VBH-tootenumber
hõbedane		822.058 / 0110

© VBH

LIUGVARREGA UKSESULGUR
GEZE TS 5000 R



Tehnilised andmed ja omadused		TS 5000 R
Sujuvalt seadistatav sulgemisjõud		jah
Tavalised uksed,	<- 1.400 mm	jah
Välisuksed, väljapoole avanevad		-
Tule- ja suitsutõkkeuksed	<- 1.400 mm	jah
DIN-L ja DIN-R puhul sama teostus/mudel		jah
Sujuvalt seadistatav sulgemiskiirus		jah
Seadistatav lõputõmme		jah
Suitsuvalvekeskus		jah
Avanemisaeglusti		jah
Elektromehaaniline fikseerumine		jah

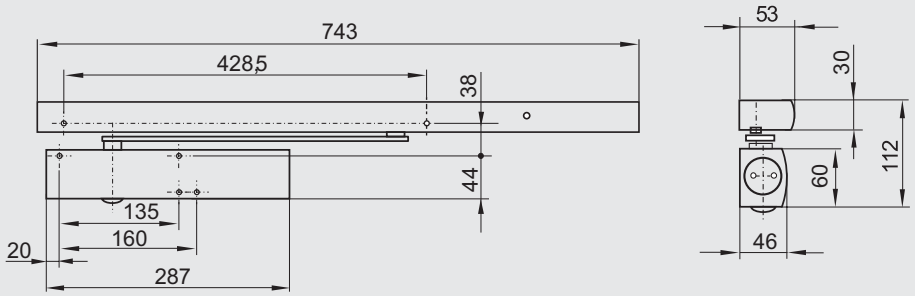

Geze TS 5000 R, hõbedane						VBH-tootenumber
R-liugvarrega 30 mm		F	***EN 2-6***	***kuni 1.400 mm***		***B 362.062 / 0110***
Sulguri korpus		F	EN 2-6	kuni 1.400 mm		931.445 / 0110
R-Liugvars 30 mm		F				359.901 / 0110

Geze TS 5000 E, valge RAL 9016						VBH-tootenumber
Sulguri korpus		F	EN 2-6	kuni 1.400 mm		931.445 / 1600
R-Liugvars 30 mm		F				359.901 / 1600

Välja antud 05/2018
© VBH

LIUGVARREGA UKSESULGUR
GEZE TS 5000 R

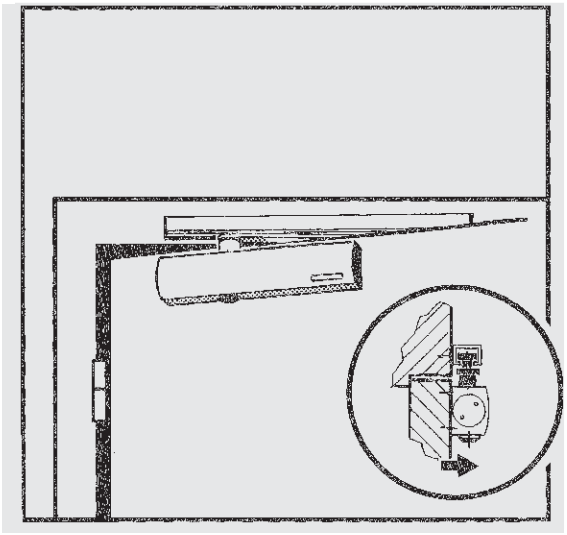

Paigaldamine ukselehele hingede küljel

Paigaldusplaat

Uste jaoks, mille puhul uksesulguri otsene kinnitamine ei ole võimalik.

Kohustuslik tule- ja suitsutõkkeuste puhul

	VBH-tootenumber
hõbedane	822.058 / 0110
valge RAL 9016	822.058 / 1600

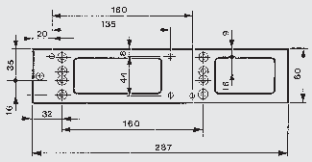

Paigaldusplaat

Uste jaoks, mille puhul uksesulguri otsene kinnitamine ei ole võimalik.

	VBH-tootenumber
Paigaldusplaat	361.821 / 0110

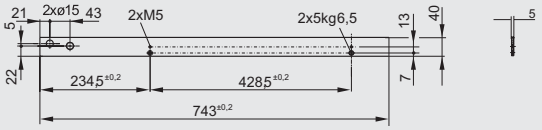

Elektriinstallatsioon

Seade GEZE TS 5000 R lülitatakse 230 V vooluvõrku suitsuvalvekeskuse kaudu. Suitsuvalvekeskuse ja liugvarre juhtmetega ühendamise järel on seade täielikult kasutusvalmis.

Funktsioon:
- Sulgur on 24VDC toitepinge all =uks on fikseeruv
- 24VDC toitepinget ei ole sees või lülitatakse see välja = uks ei fikseeru, vaid sulgub ise
- Toitepingest sõltumata saab ust igal ajal käsitsi sulgeda.

Tulekahju puhul aktiveerub sisseehitatud suitsukaitselüliti ja uks sulgub automaatselt.

© VBH

LIUGVARREGA UKSESULGUR
GEZE TS 5000 ISM

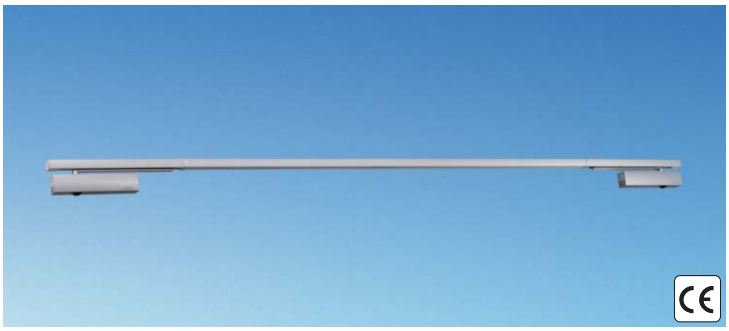

Tehnilised andmed ja omadused		TS 5000 ISM
Astmevabalt seadistatav sulgemisjõud		jah
Tavalised uksed,	<- 1.400 mm	jah
Välisuksed, väljapoole avanevad		-
Tule- ja suitsutõkkeuksed	<- 1.400 mm	jah
DIN-L ja DIN-R puhul sama teostus/mudel		jah
Sujuvalt seadistatav sulgemiskiirus		jah
Seadistatav lõputõmme		jah
Avanemisaeglusti		jah

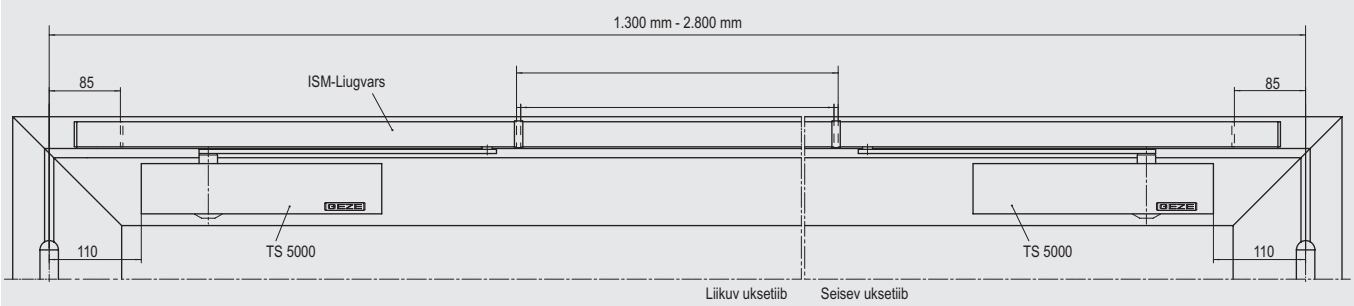

Geze TS 5000 ISM, hõbedane						VBH-tootenumber
Liugsulguriga ISM		F	***EN 2-6***	***1.200 - 2.700 mm***	***B***	***378.823 / 0110***
Sulguri korpus		F	EN 2-6	kuni 1.400 mm		931.445 / 0110
Liugsulgur ISM		F		1.200 - 2.700 mm		378.814 / 0110

Geze TS 5000 ISM, valge RAL 9016						VBH-tootenumber
liugvarrega ISM		F	***EN 2-6***	***1.200 - 2700 mm***	***B***	***378.823 / 1600***
Sulguri korpus		F	EN 2-6	kuni 1.400 mm		931.445 / 1600
Liugvars ISM		F		1.200 - 2700 mm		378.814 / 1600

Välja antud 05/2018
© VBH

LIUGVARREGA UKSESULGUR
GEZE TS 5000 ISM

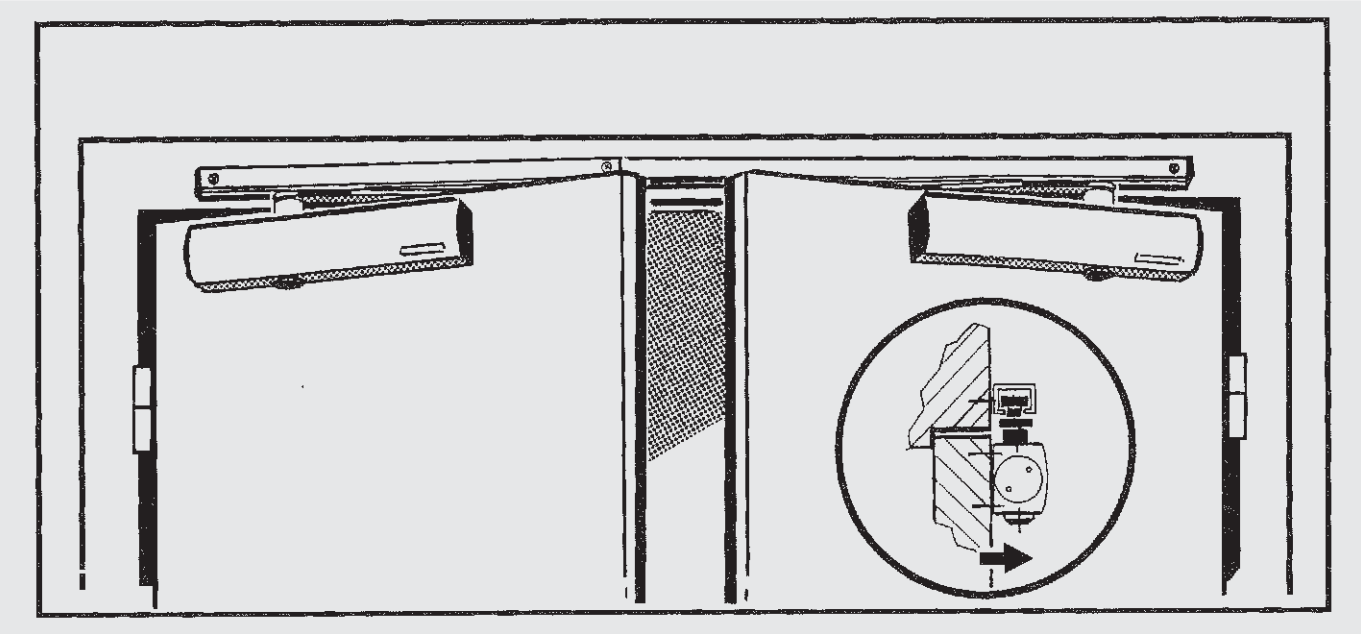

Sulgemisjärjestuse koordinaatori paigaldamine ukselehele hingede küljel

Paigaldusplaat

Uste jaoks, mille puhul uksesulguri otsene kinnitamine ei ole võimalik.

Kohustuslik tule- ja suitsutõkkeuste puhul

	VBH-tootenumber
hõbedane	822.058 / 0110
valge RAL 9016	822.058 / 1600

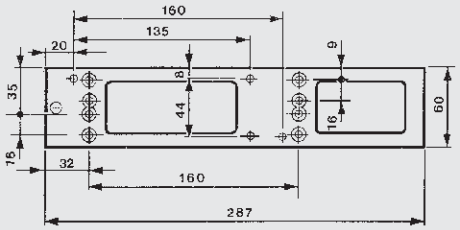

Paigaldusplaat ISM-liugvarre jaoks

Uste jaoks, mille puhul ISM-relsi otsene kinnitamine ei ole võimalik.

Kohustuslik tule- ja suitsutõkkeuste puhul

	VBH-tootenumber
Paigaldusplaat	378.819 / 0110

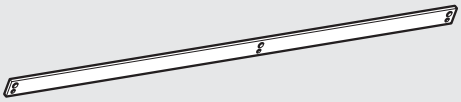

Fikseerimisseade ISM-liugvarre jaoks

Tule- ja suitsutõkkeuste juures ei ole kasutamine lubatud!

	VBH-tootenumber
Fiksaator	378.821 / 0000

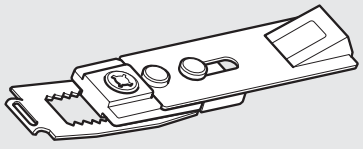

© VBH

LIUGVARREGA UKSESULGUR
GEZE TS 5000 L-ISM



Tehnilised andmed ja omadused		TS 5000 L-ISM
Sujuvalt seadistatav sulgemisjõud		jah
Tavalised uksed,	<- 1.400 mm	jah
Välisuksed, väljapoole avanevad		-
Tule- ja suitsutõkkeuksed	<- 1.400 mm	jah
DIN-L ja DIN-R puhul sama teostus/mudel		jah
Sujuvalt seadistatav sulgemiskiirus		jah
Seadistatav lõputõmme		jah
Avanemisaeglusti		jah

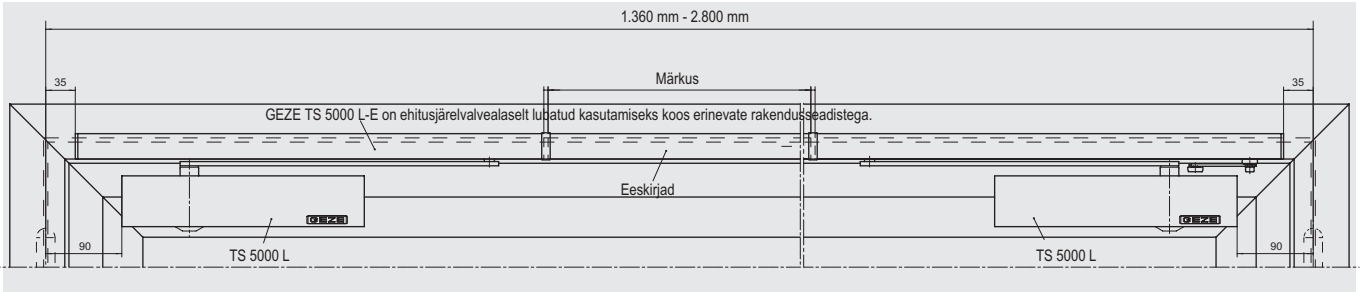

Geze TS 5000 L-ISM, hõbedane					VBH-tootenumber
Sulguri korpus		F	EN 2-6	kuni 1.400 mm	935.330 / 0110
Liugvars ISM hingede vastaskülje jaoks		F	1.360 - 2.800 mm		378.817 / 0110

Geze TS 5000 L-ISM, valge RAL 9016					VBH-tootenumber
Sulguri korpus		F	EN 2-6	kuni 1.400 mm	935.330 / 1600
Liugvars ISM hingede vastasküljel		F	1.360 mm - 2.800 mm		378.817 / 1600

Välja antud 05/2018
© VBH

LIUGVARREGA UKSESULGUR
GEZE TS 5000 L-ISM

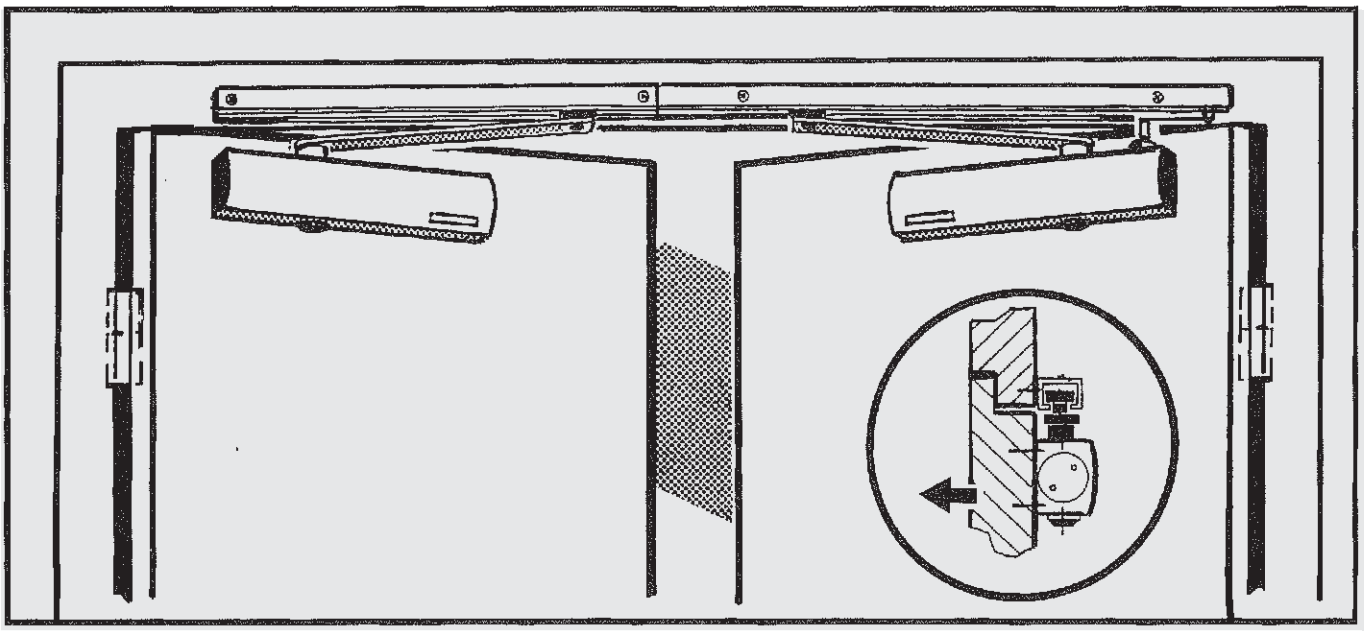

Sulgemisjärjestuse koordinaatori paigaldamine ukselehele hingede vastas küljel

Paigaldusplaat

Uste jaoks, mille puhul uksesulguri otsene kinnitamine ei ole võimalik.

Kohustuslik tule- ja suitsutõkkeuste puhul

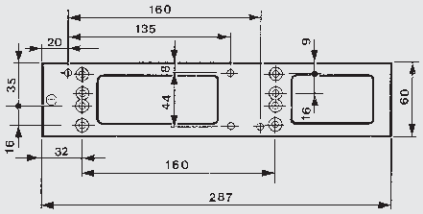

	VBH-tootenumber
hõbedane	822.058 / 0110
valge RAL 9016	822.058 / 1600

© VBH

LIUGVARREGA UKSESULGUR
GEZE TS 5000 E-ISM



Tehnilised andmed ja omadused		TS 5000 E-ISM
Sujuvalt seadistatav sulgemisjõud		jah
Tavalised uksed,	<- 1.400 mm	jah
Välisuksed, väljapoole avanevad		-
Tule- ja suitsutõkkeuksed	<- 1.400 mm	jah
DIN-L ja DIN-R puhul sama teostus/mudel		jah
Sujuvalt seadistatav sulgemiskiirus		jah
Seadistatav lõputõmme		jah
Avanemisaeglusti		jah
Elektromehaaniline Fikseerumine		jah

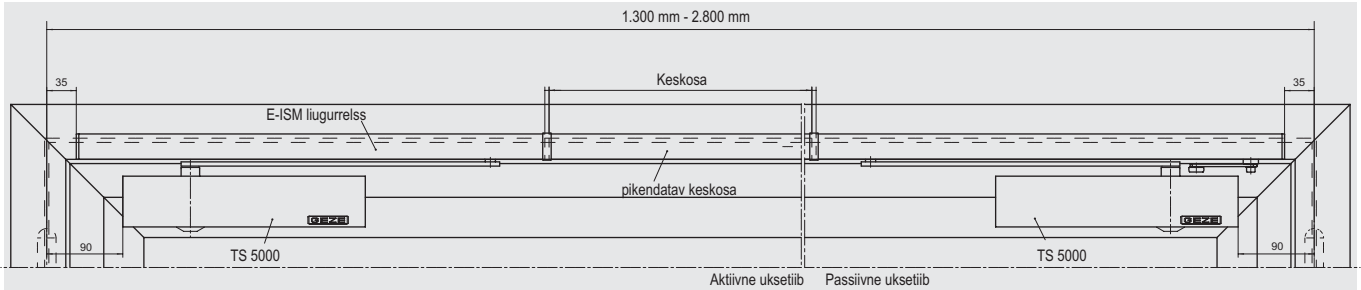

Geze TS 5000 E-ISM, hõbedane						VBH-tootenumber
Liugvarrega E-ISM		F		***1.200 - 2700 mm***	***B***	***378.824 / 0110***
Sulguri korpus		F	EN 2-6	kuni 1.400 mm		931.445 / 0110
Liugvars E-ISM		F		1.200 - 2700 mm		378.815 / 0110

Geze TS 5000 E-ISM, valge RAL 9016					VBH-tootenumber
Sulguri korpus		F	EN 2-6	kuni 1.400 mm	931.445 / 1600
Liugvars E-ISM		F		1.200 - 2700 mm	378.815 / 1600

Välja antud 05/2018
© VBH

LIUGVARREGA UKSESULGUR
GEZE TS 5000 E-ISM

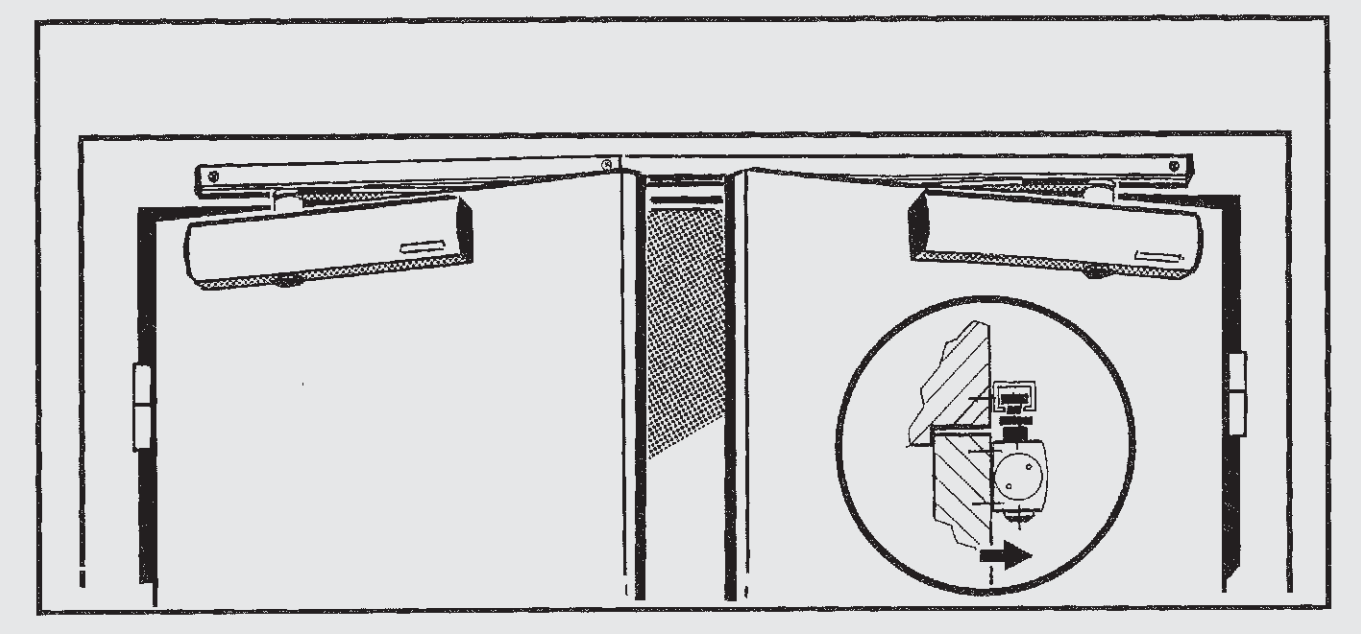

Sulgemisjärjestuse koordinaator elektrilise fikseerumisega mõlemal poolel paigaldamine ukselehele hingede küljel

Paigaldusplaat

Uste jaoks, mille puhul uksesulguri otsene kinnitamine ei ole võimalik.

Kohustuslik tule- ja suitsutõkkeuste puhul

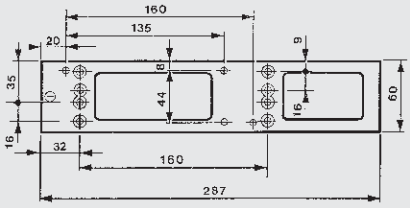

		VBH-tootenumber
hõbedane		822.058 / 0110
valge RAL 9016		822.058 / 1600

Paigaldusplaat ISM-liugvarre jaoks

Uste jaoks, mille puhul ISM-relsi otsene kinnitamine ei ole võimalik.



		VBH-tootenumber
Paigaldusplaat		378.819 / 0110

© VBH

LIUGVARREGA UKSESULGUR
GEZE TS 5000 L-E-ISM



Tehnilised andmed ja omadused		TS 5000 L-E-ISM
Sujuvalt seadistatav sulgemisjõud		jah
Tavalised uksed,	<- 1.400 mm	jah
Välisuksed, väljapoole avanevad		-
Tule- ja suitsutõkkeuksed	<- 1.400 mm	jah
DIN-L ja DIN-R puhul sama teostus/mudel		jah
Sujuvalt seadistatav sulgemiskiirus		jah
Seadistatav lõputõmme		jah
Avanemisaeglusti		jah
Elektromehaaniline fikseerumine		jah

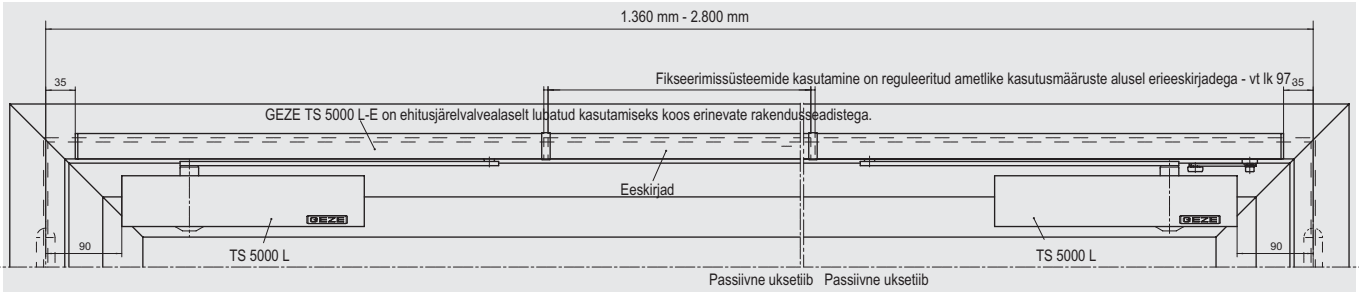

Geze TS 5000 L-E-ISM, hõbedane						VBH-tootenumber
Sulguri korpus	L	F	EN 2-6	kuni 1.400 mm		935.330 / 0110
Liugvars L-E-ISM		F		1.200 - 2700 mm		378.818 / 0110

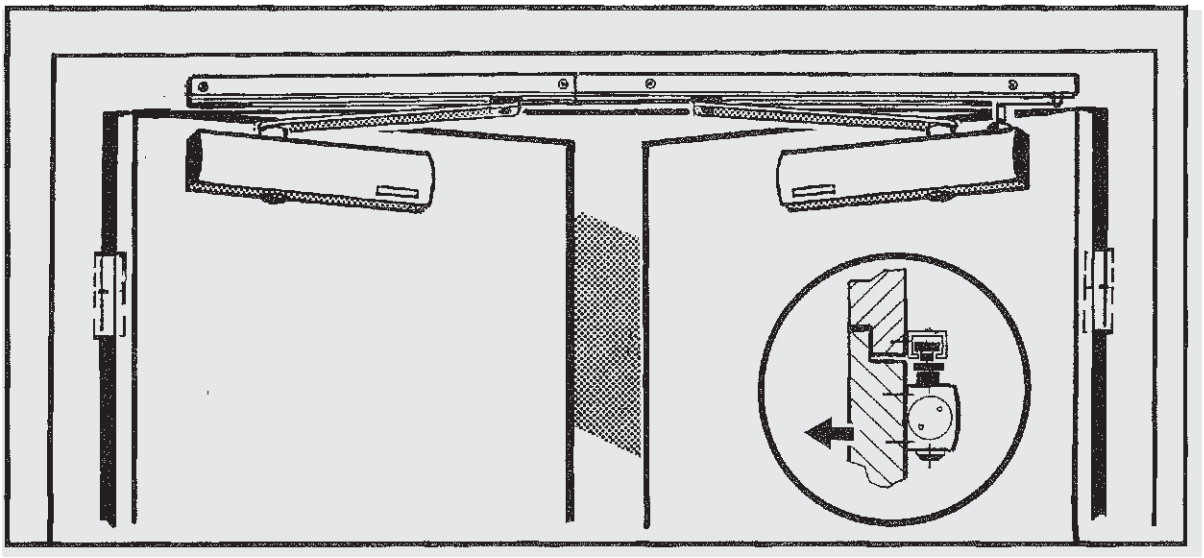

Sulgemisjärjestuse koordinaator elektrilise fikseerumisega mõlemal poolel paigaldamine ukselehele hingede vastasküljel

Välja antud 05/2018
© VBH

LIUGVARREGA UKSESULGUR
GEZE TS 5000 R-ISM

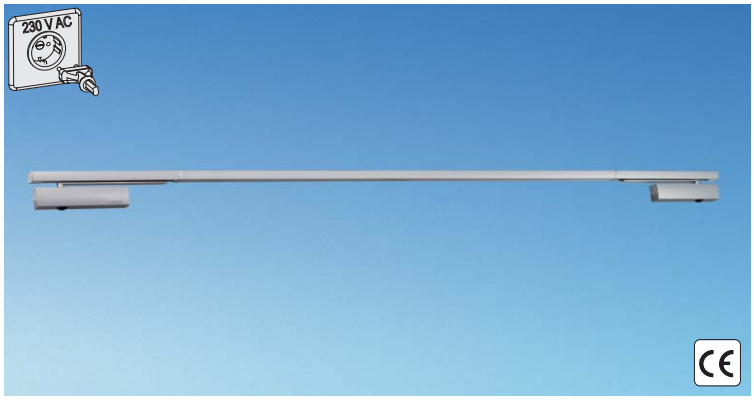

Tehnilised andmed ja omadused		TS 5000 R-ISM
Sujuvalt seadistatav sulgemisjõud		jah
Tavalised uksed,	<- 1.400 mm	jah
Välisuksed, väljapoole avanevad		-
Tule- ja suitsutõkkeuksed	<- 1.400 mm	jah
DIN-L ja DIN-R puhul sama teostus/mudel		jah
Sujuvalt seadistatav sulgemiskiirus		jah
Seadistatav lõputõmme		jah
Avanemisaeglusti		jah
Elektromehaaniline fikseerumine		jah
Suitsuvalvekeskus		jah

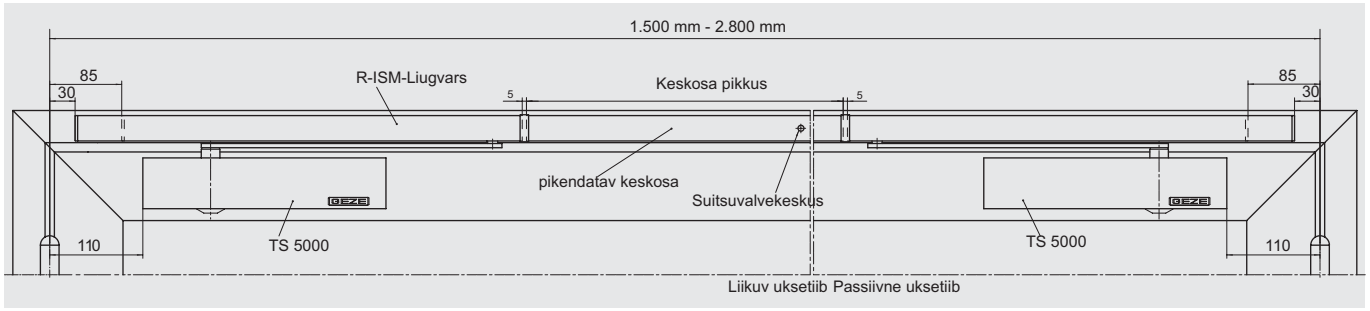

Geze TS 5000 R-ISM, hõbedane					VBH-tootenumber
Koos liugvarrega R-ISM		F	***EN 2-6***	***1.475 - 2.700 mm***	***B 378.825 / 0110***
Sulguri korpus		F	EN 2-6	kuni 1.400 mm	931.445 / 0110
Liugvars R-ISM		F		1.475 - 2.700 mm	378.816 / 0110

Geze TS 5000 E-ISM, valge RAL 9016					VBH-tootenumber
Sulguri korpus		F	EN 2-6	kuni 1.400 mm	931.445 / 1600
Liugvars R-ISM		F		1.475 - 2.700 mm	378.816 / 1600

© VBH

LIUGVARREGA UKSESULGUR
GEZE TS 5000 R-ISM

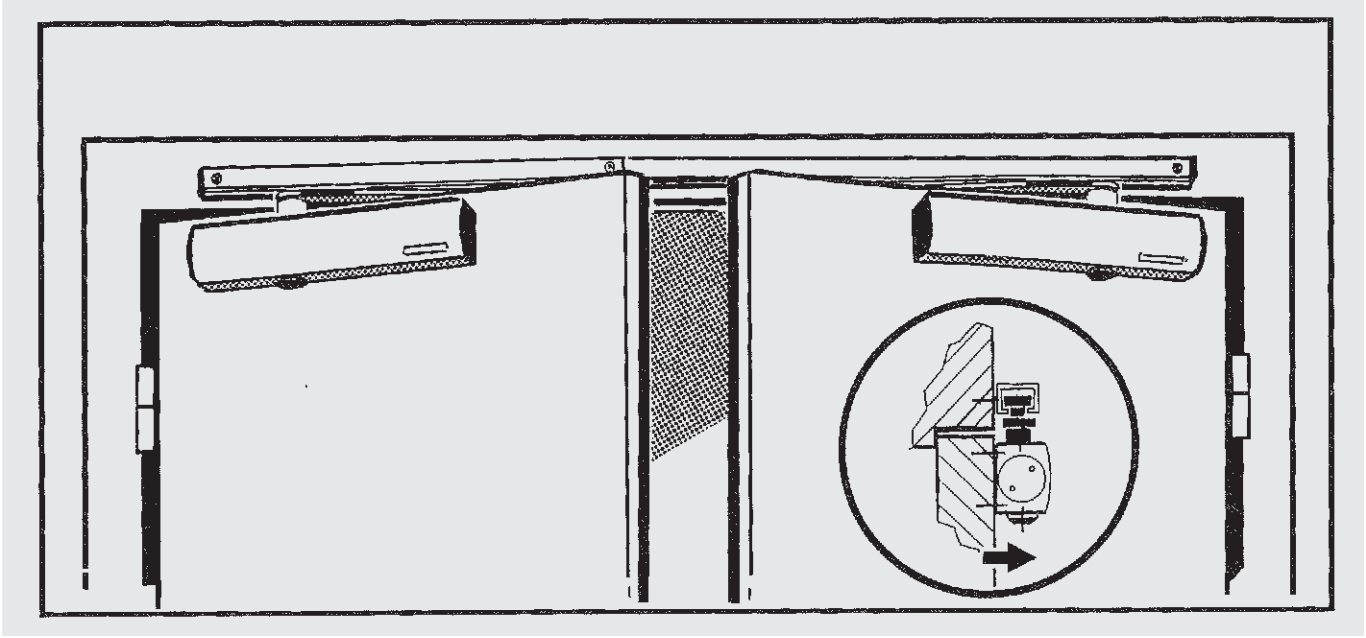

Sulgemisjärjestuse koordinaator elektrilise fikseerumisega mõlemal poolel suitsuvalvekeskusega paigaldamine ukselehele hingede küljel

Paigaldusplaat

Uste jaoks, mille puhul uksesulguri otsene kinnitamine ei ole võimalik.

Kohustuslik tule- ja suitsutõkkeuste puhul

	VBH-tootenumber
hõbedane	822.058 / 0110
valge RAL 9016	822.058 / 1600

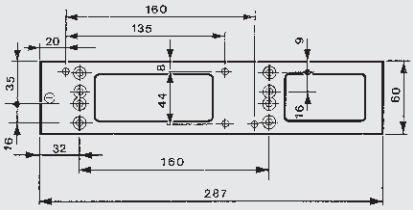

Paigaldusplaat liugvarre R-ISM 30 mm jaoks

Uste jaoks, mille puhul R-ISM-liugvarre otsene kinnitamine ei ole võimalik.

	VBH-tootenumber
hõbedane	378.820 / 0110

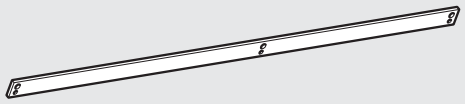

Välja antud 05/2018
© VBH

INTEGREERITAV UKSESULGUR
GEZE BOXER

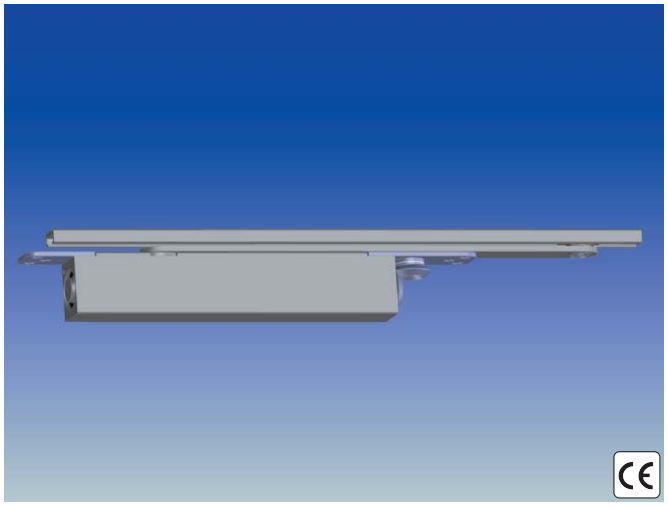

Tehnilised andmed ja omadused		BOXER	
		EN 2-4	EN 3-6
Sujuvalt seadistatav sulgemisjõud		jah	jah
Tavalised uksed,	<- 1.100 mm	jah	jah
Välisuksed, väljapoole avanevad	<- 1.100 mm	jah	jah
Tule- ja suitsutõkkeuksed	<- 1.100 mm	jah*	jah*
Ukselehe paksus	<- 40 mm	jah	-
	<- 50 mm	-	jah
DIN-L ja DIN-R puhul sama teostus/mudel		jah	jah
Sujuvalt seadistatav sulgemiskiirus		jah	jah
Seadistatav lõputõmme		jah	jah
Avanemisaeglusti		jah	jah
Mehaaniline fikseerumine		jah	jah
Suitsuvalvekeskus		jah	jah

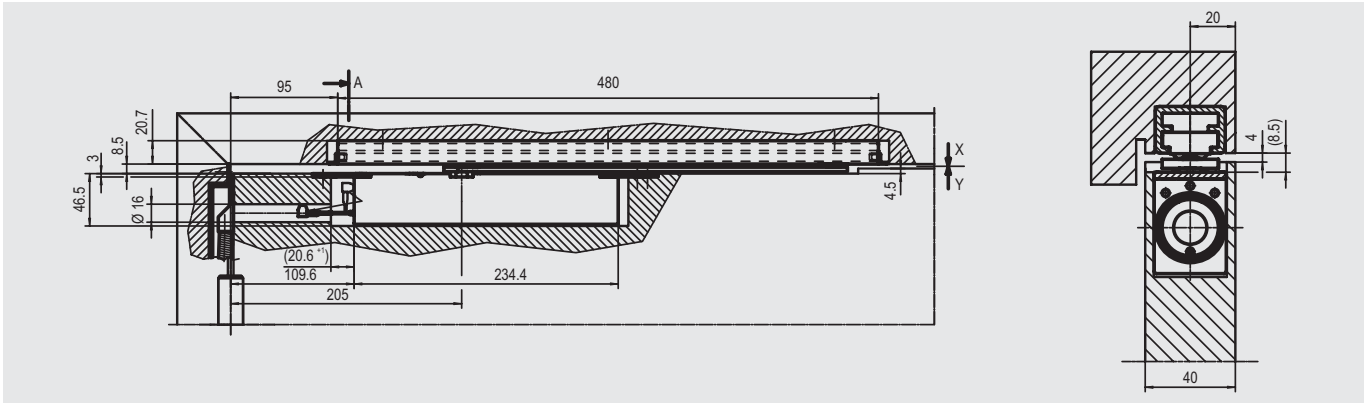

Geze Boxer, hõbedane					VBH-tootenumber
Sulguri korpus		EN 2-4	kuni 1.100 mm		343.952 / 0025
Sulguri korpus		EN 3-6	kuni 1.400 mm		343.952 / 0036
Hoovaga Liugvars					343.953 / 0000
Liugvars koos hoova ja MF-ga					377.471 / 0000

© VBH

INTEGREERITUD UKSESULGUR
GEZE BOXER E, ISM JA E-ISM



Liugvars E elektromehaanilise fikseerimisega

Geze Boxer, hõbedane				VBH-tootenumber
Sulguri korpus	EN 2-4	kuni 1.100 mm		343.952 / 0025
Sulguri korpus	EN 3-6	kuni 1.400 mm		343.952 / 0036
Liugvars E koos hoovaga				377.472 / 0000

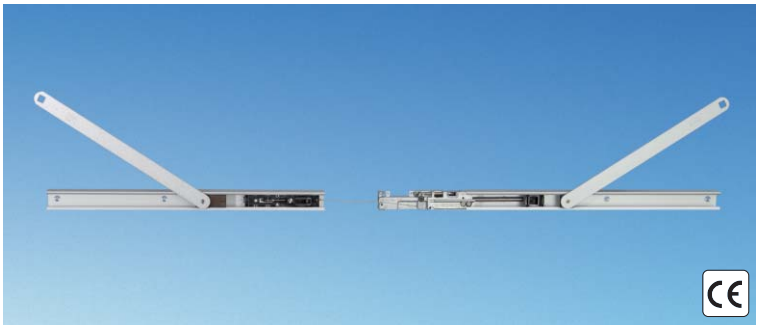

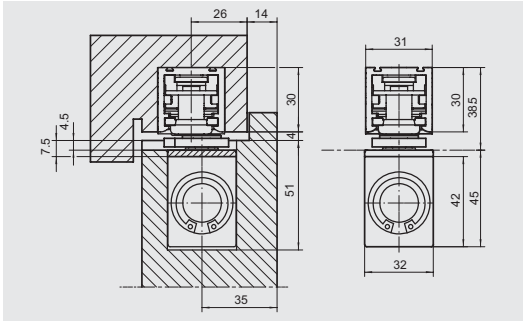

Liugvars koos integreeritud mehaanilise sulgemisjärjestuse koordinaatoriga

Geze Boxer, hõbedane				VBH-tootenumber
Sulguri korpus	EN 2-4	kuni 1.100 mm		343.952 / 0025
Sulguri korpus	EN 3-6	kuni 1.400 mm		343.952 / 0036
Liugvars ISM		kuni 1.300 - 2200 mm		377.473 / 0000

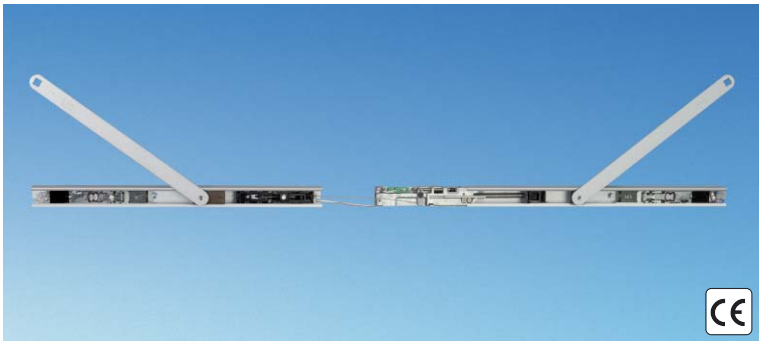

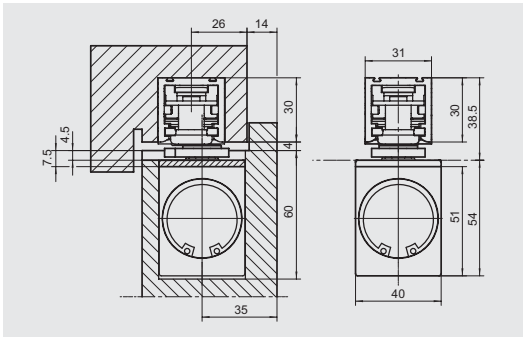

Liugvars E integreeritud mehaanilise sulgemisjärjestuse koordinaatori ja elektromehaanilise fikseerimisega. Seadistatav vahemikus ca 80° - ca 120°.

Geze Boxer, hõbedane				VBH-tootenumber
Sulguri korpus	EN 2-4	kuni 1.100 mm		343.952 / 0025
Sulguri korpus	EN 3-6	kuni 1.400 mm		343.952 / 0036
Liugvars E-ISM		kuni 1.300 - 2200 mm		377.474 / 0000

Välja antud 05/2018
© VBH

PÕRANDASULGUR
GEZE TS 23



Tehnilised andmed ja omadused		TS 23
Sujuvalt seadistatav sulgemisjõud		-
Tavalised uksed	<- 1.100 mm	jah
Välisuksed, väljapoole avanevad		-
Tule- ja suitsutõkkeuksed		-
Sujuvalt seadistatav sulgemiskiirus		jah
Avanemisaeglusti		-
Fikseerumine		jah

Olemasoleva/defektse põrandasulguri TS 23 väljavahetamiseks

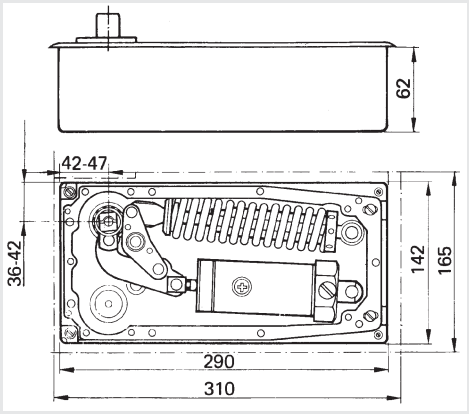

Geze TS 23				VBH-tootenumber
väljalülitatava 90° fikseerimisega	EN 4	vasakul		685.542 / 0001
	EN 4	paremal		685.542 / 0002
Katteplaat roostevaba teras		vasakul		446.645 / 6501
		paremal		446.645 / 6502
Tagavarasilinder TS 23 C				786.250 / 0000

© VBH

PÕRANDASULGUR
GEZE TS 500 NV

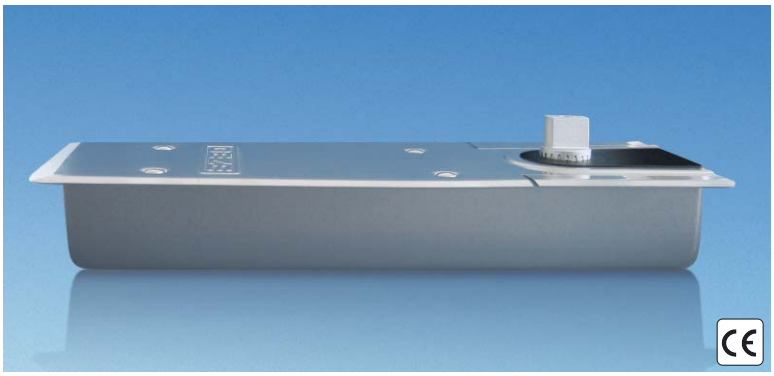

Tehnilised andmed ja omadused		TS 500 NV
Sujuvalt seadistatav sulgemisjõud		jah
Tavalised uksed	<- 1.100 mm	jah
Välisuksed, väljapoole avanevad		-
Tule- ja suitsutõkkeuksed		-
DIN-L ja DIN-R puhul sama teostus/mudel		jah
Sujuvalt seadistatav sulgemiskiirus		jah
Seadistatav lõputõmme		jah
Avanemisaeglusti		jah
Fikseerumine		valikuline

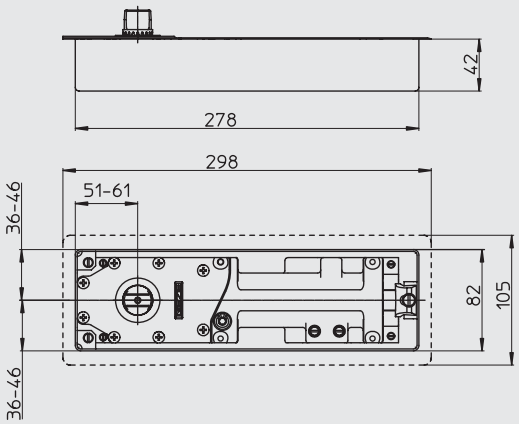

Geze TS 500 NV					VBH-tootenumber
paigalduskarbi ja tavatapiga		EN 1-4	ilma fikseerimiseta		372.734 / 0000
		EN 1-4	90° fikseerimisega		372.735 / 0090
Katteplaat			Roostevaba teras		372.900 / 6500

Välja antud 05/2018
© VBH

PÕRANDASULGUR
GEZE STOP TS 550



Tehnilised andmed ja omadused		TS 550
Sujuvalt seadistatav sulgemisjõud		jah
Pendeluksed	<- 1.250 mm	jah
Välisuksed, väljapoole avanevad		-
Tule- ja suitsutõkkeuksed		-
DIN-L ja DIN-R puhul sama teostus/mudel		jah
Sujuvalt seadistatav sulgemiskiirus		jah
Avanemisaeglusti		jah

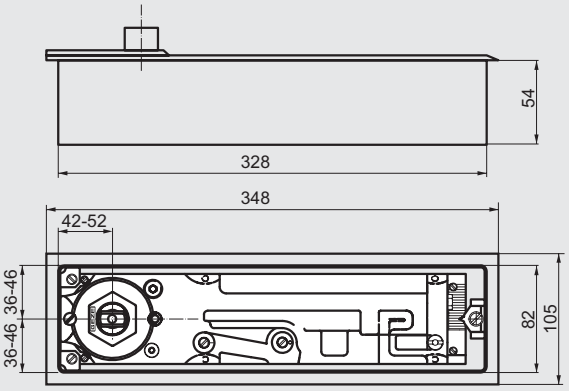

Geze TS 550				VBH-tootenumber
paigalduskarbi ja tavateljega		EN 2-5	Fikseerumine 80°-120°	808.996 / 0000
Katteplaat			Roostevaba teras	808.998 / 6500

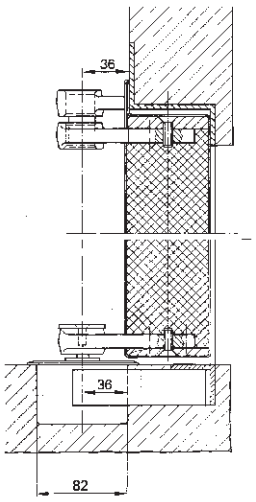

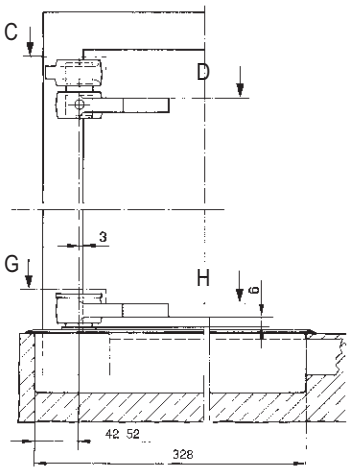

Lõige C-D

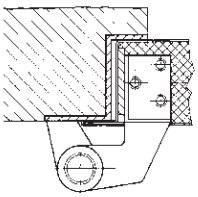

Lõige G-H

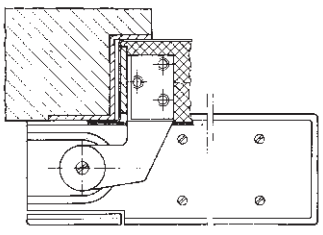

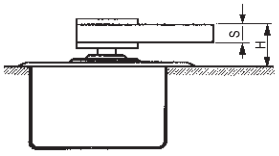

Liugvars, mudel	S mm	H mm
DM, DL	16	27
DB, EK, FK	10	24

Tapipikenduste puhul suureneb kõrgusmõõt 'H' vastava teljepikenduse võrra.

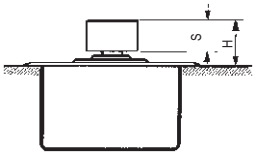

Liugvars, mudel	S mm	H mm
CM	10	27
C	19	27

Tapipikenduste puhul suureneb kõrgusmõõt 'H' vastava teljepikenduse võrra.

LISATARVIKUD PÕRANDAUKSESULGURILE GEZE
kandvate hingedega uste puhul

Pöördhoob

Terasest, silekoonusega

	VBH-tootenumber
hõbedane	480.126 / 0110

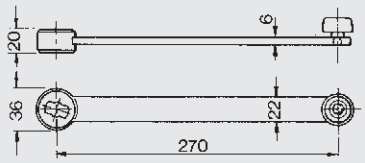

Juhtsiinid

Kergemetallist

	VBH-tootenumber
hõbedane	480.282 / 0110

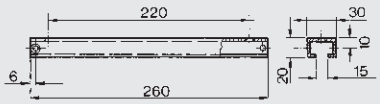

Paigaldamisjuhis

Maksimaalse ukse avanemise puhul tuleb paigaldada tõkised.

maksim. ukse avanemine
mantelukse puhul :115°
sileukse puhul :135°

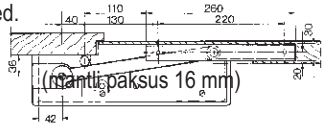

1 (mantli paksus 16 mm)

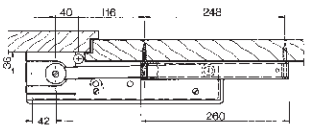

1a

maksim. ukse avanemine
mantelukse puhul :115°
sileukse puhul :135°

maksim. ukse avanemine
(10 mm hingede vahe):
mantelukse puhul
- ukselehe paksus 39 mm :135°
- ukselehe paksus 70 mm :115°
sileukse puhul
- ukselehe paksus 39 mm :129°
- ukselehe paksus 70 mm :100°

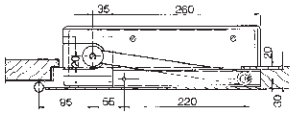

2a

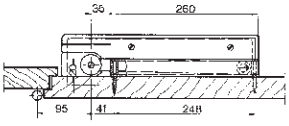

2

maksim. ukse avanemine
(10 mm hingede vahe):
mantelukse puhul
- ukselehe paksus 39 mm :125°
- ukselehe paksus 70 mm :102°
sileukse puhul
- ukselehe paksus 39 mm :113°
- ukselehe paksus 70 mm : 92°

Schnitt zu 1 und 2a

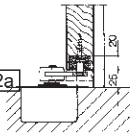

Schnitt zu 1a und 2

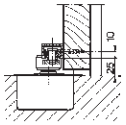

Välja antud 05/2018
© VBH

LISATARVIKUD PÕRANDASULGURILE GEZE
puidust uste, lükatavate uste ja pendeluste puhul

Pöördlaager

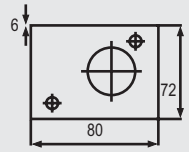

Terasest, tsingitud, reguleeritav, standard-tapphingega, TS 32 b koos nelikantteljega, TS 137 b silekoonilise teljega

	VBH-tootenumber
TS 137 b	685.712 / 0002
TS 32 b	767.026 / 0002

Katteplaadi pöördlaager

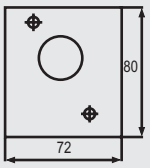

Roostevaba teras

	VBH-tootenumber
Katteplaat	785.890 / 6500

Mantel- ja sileuste külge kruvimiseks

Uksesiin, mudel DB

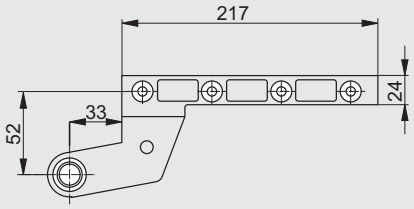

Terasest valtsitud, tsingitud, silekoonusega

	VBH-tootenumber
Tapphing	685.682 / 0004

Paaris-tapphinged, mudel DB, kombinatsioon c

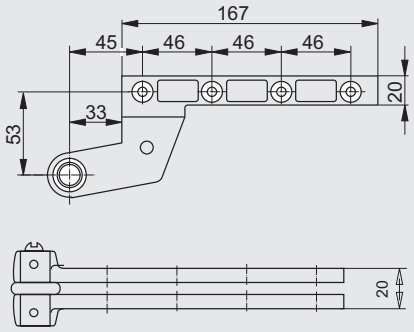

Terasest valtsitud, tsingitud DIN-vasakpoolsete ja DIN-parempoolsete uste kohaselt

	VBH-tootenumber
Paaris-tapphinged	952.460 / 0000

© VBH

LISATARVIKUD PÕRANDASULGURILE GEZE
puidust pendeluste puhul

Tapphing, mudel B

Terasest, tsingitud. Reguleeritav, standard-tapphingega

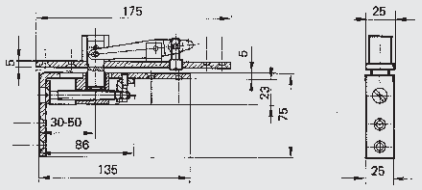

	VBH-tootenumber
Tapphing	685.640 / 0000

Uksesiin, mudel C

Terasest valtsitud, silekoonusega

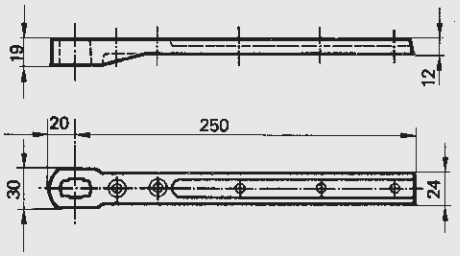

	VBH-tootenumber
Uksesiin	685.682 / 0001

Tapphing, mudel C

Terasest, tsingitud, reguleeritav, standard-tapphingega

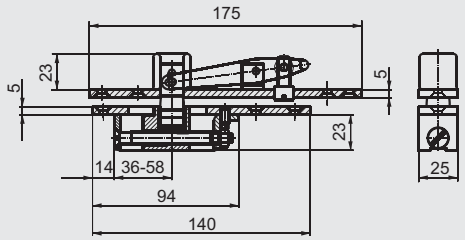

	VBH-tootenumber
Tapphing	685.658 / 0000

Välja antud 05/2018
© VBH

LISATARVIKUD PÕRANDASULGURILE GEZE
Telje ülemised osad ja täitemass

Telje ülemised osad, pikendatud

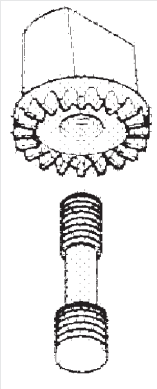

Koos silekoonuse ja pingutuskruviga. Vahetustapi abil saab ukse kõrgust põrandast vajaduse korral suurendada.

	VBH-tootenumber
pikendus 5 mm	447.498 / 0005
pikendus 8 mm	447.498 / 0008
pikendus 10 mm	447.498 / 0010
pikendus 15 mm	447.498 / 0015
pikendus 20 mm	447.498 / 0020
pikendus 25 mm	447.498 / 0025
pikendus 30 mm	447.498 / 0030

Täitemass

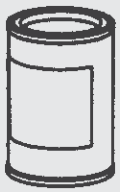

Kahest komponendist koosnev mass, kaal 0,4 kg, paigalduskarbi ja sulguri korpuse vahelise ruumi täitmiseks vältimaks niiskuse sissetungimist (ehituseeskirjad niiskete ruumide puhul)

	VBH-tootenumber
Täitemass	786.195 / 0000

© VBH

GEZE SUITSUANDURID JA SUITSUANDURIKESKUSED

Suitsuvalvekeskus RSZ 6

Suitsuvalvekeskus GEZE RSZ 6 aitab varakult tuvastada tule- ja suitsuteket. Juhib valvesüsteemi tule- ja suitsuohutusseadeldisi (integreeritud võrguosa 24 V).

	VBH-tootenumber
hõbedane	

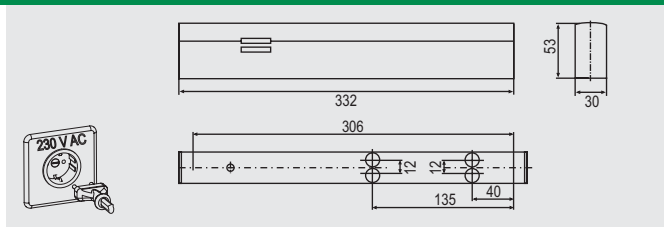

Suitsuvalvekeskus RSZ 5

Suitsuvalvekeskus GEZE RSZ 5 aitab varakult tuvastada tule- ja suitseteket. Juhib valvesüsteemi tule- ja suitsuohutusseadeldisi (integreeritud võrguosa 24 V). Täiendavate suitsukaitselülitite ühendamise võimalus.

	VBH-tootenumber
hõbedane	

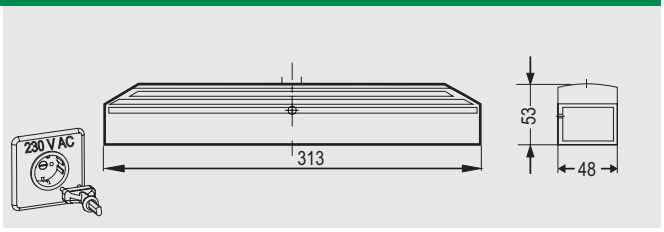

Suitsukaitselüliti RS 5

GEZE RS 5 aitab varakult tuvastada tule- ja suitsuteket. Suitsu tuvastamisel katkestab see uksefikseerimise vooluvarustuse. Vooluvõrguühendus 24V DC.

	VBH-tootenumber
hõbedane	967.527 / 0110
valge RAL 9016	967.527 / 1600

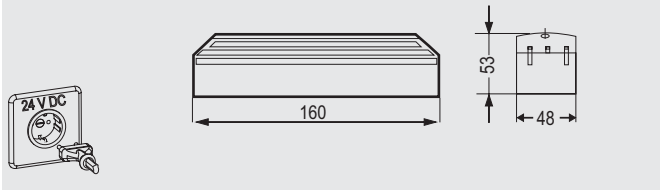

Tagavara-toiteplokk RSZ 5 jaoks

	VBH-tootenumber
Tagavara-toiteplokk	352.965 / 0000

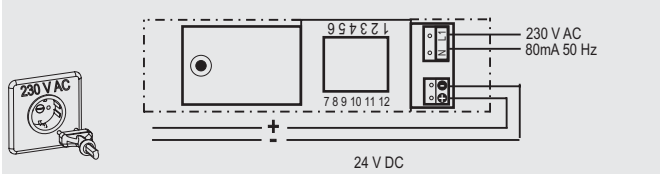

Katkestusklahv

	VBH-tootenumber
Pinnapealne	810.450 / 0001
Uputatud	810.450 / 0002





Välja antud 05/2018
© VBH

Ukse-stopp juhtsiin integreeritud avanemisulatuse piirajaga

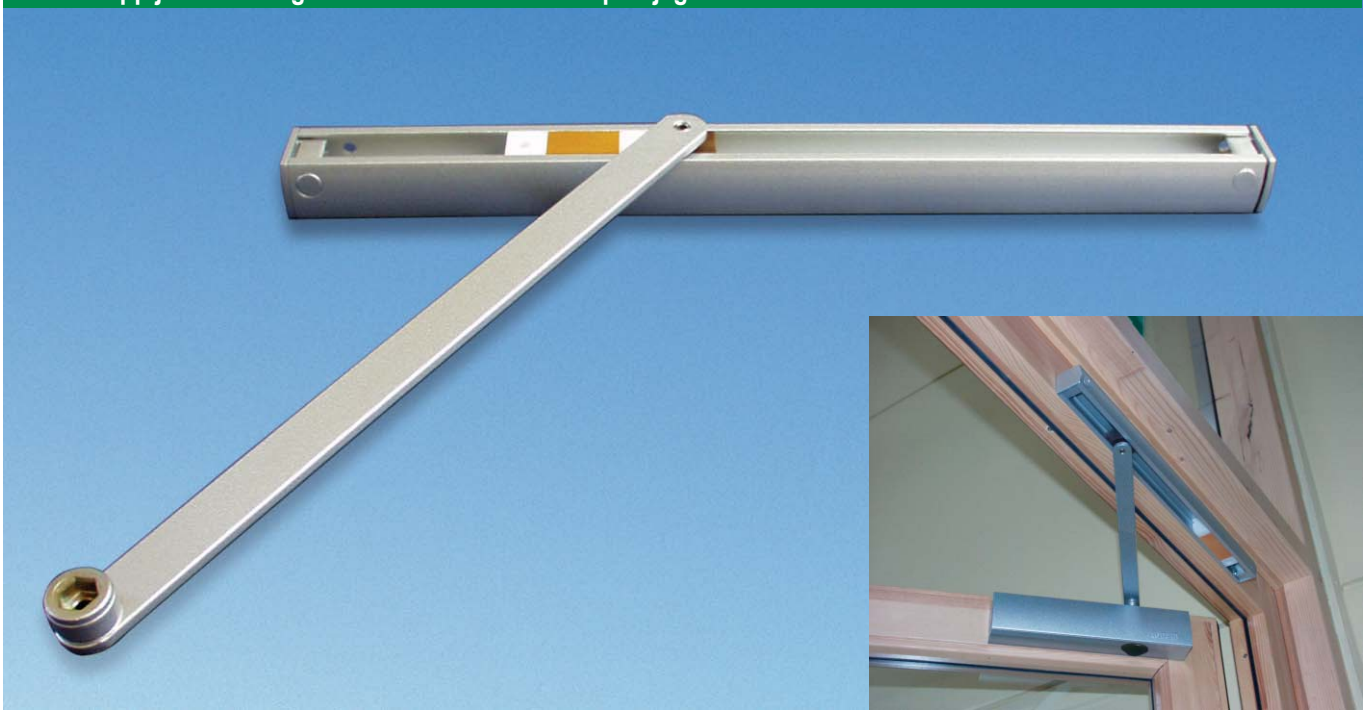

Tänu GEZE ukse-stopp juhtsiinile saab sissepääsud või läbipääsud kujundada ilma segavate uksetõkisteta. Tõkis ja nende juurde kogunenud sodi - põhjuseks põrandale paigaldatud uksetõkis - kuuluvad juba minevikku.
Maja ukse-esine muutub esteetilisemaks.
Väljatöötamisel on juhtsiin ukse ülasulguri GEZE TS 3000 V kui ka TS 5000 ja TS 5000 L jaoks. Samuti on võimalik juba müügilolevate uksesulgurite juhtsiin asendada ukse-stopp siiniga.

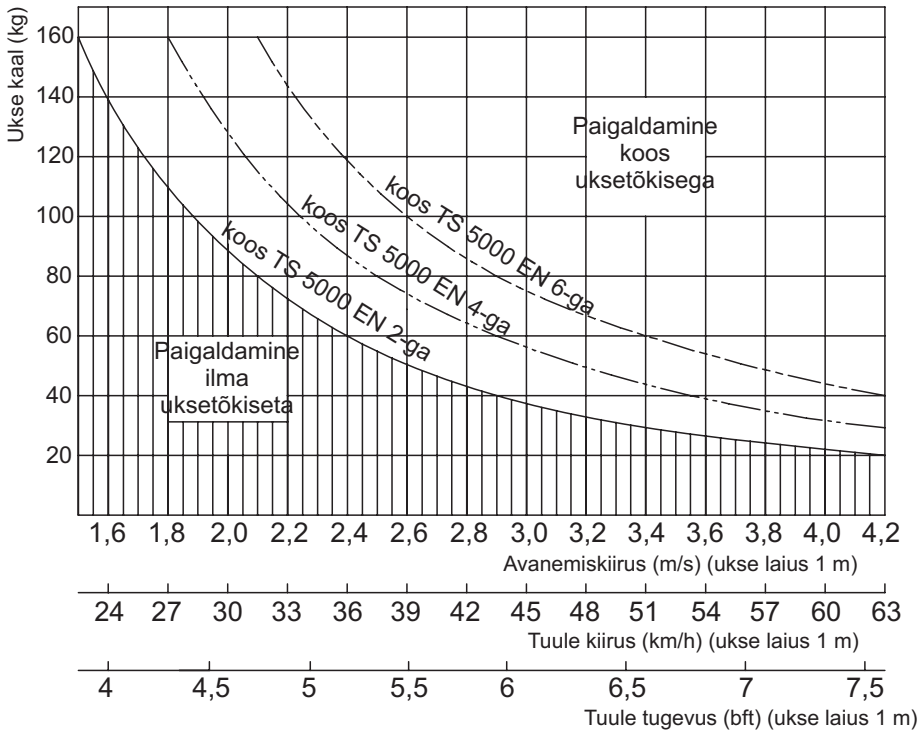

© VBH

x-mõõt või mantliruum

x-mõõt või mantliruum tähistab ruumi, mis jääb suletud ukse puhul uksetiiva ja ukseraami vahele. Et seda x-mõõtu, mis ukse konstruktsioonist tulenevalt võib erineva suurusega olla, kohandada ITS 96, tuleb luua vastav kõrgus-kompensatsioon. Teha saab seda alljärgnevalt: väikseima x-mõõdu puhul (8,5 mm) kasutada ITS 96 standardtelje ja liugvarrega (vahemõõt 8 mm). 16 mm x-mõõdu korral kasutada ITS 96 4 mm võrra pikendatud telge ning 12 mm vahemõõduga liugvarsi. Järgnevatel joonistel on ära toodud komponentide kombineerimisvõimalused ja sellest tulenev x-mõõt.

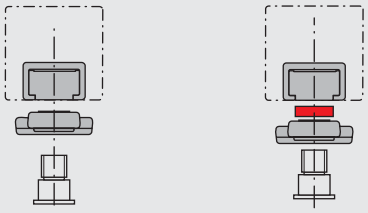

Standardtelg

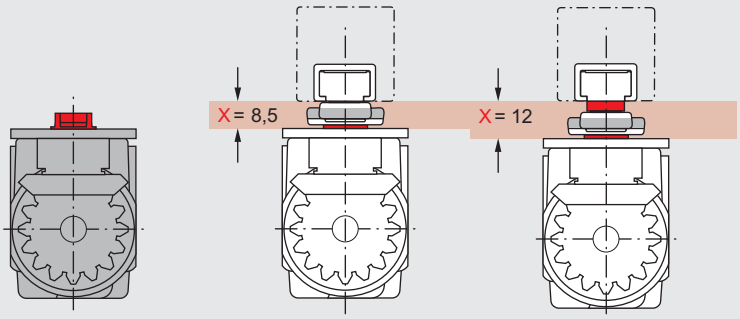

4 mm võrra pikendatud telg

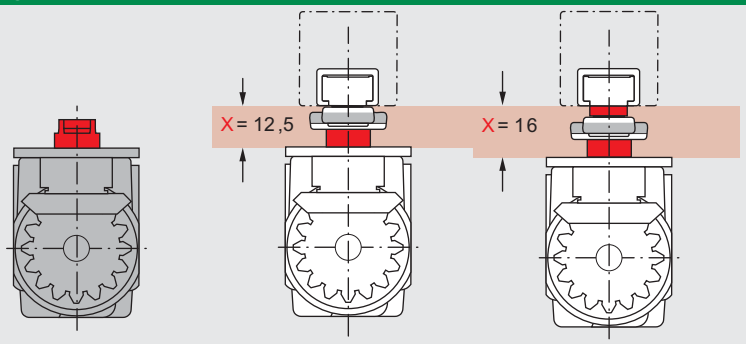

Välja antud 05/2018
© VBH

	DORMA TS 59	GEZE TS 1500	DORMA TS 72	GEZE TS 2000 V	DORMA TS 73 V	DORMA TS 83	GEZE TS 4000	DORMA TS 90 Impulse	DORMA TS 92	GEZE TS 3000 V	DORMA TS 93	GEZE TS 5000	DORMA TS 97
Kasutamine/Funktsioonid	Käärvarrega ukse sulgur							Liugvarrega ukse sulgur					
Tavalised uksed, laius													
≤ 950 mm								•					
≤1100 mm	≤1050 mm	•	•		•				•	•			•
≤1250 mm	≤1250 mm			•							•		
≤1400 mm						•	•					•	
≤1600 mm						•	•				•		
Pendeluksed													
Välisuksed, väljapoole avanevad				•	•	•	•			•	•	•	
Tule- ja suitsutõkkeuksed													
DIN EN 1154 A	F DIN 18263 Teil 1	F	F	F	F	F	F	F	F	F	F	F	F
Vabajooksufunktsioon													
1-tiivaline		•	•	•	•	•	•	•	•	•	•	•	•
1-tiivaline elektromagnetilise fikseerimisega					•		•				•	•	
2-tiivaline					•	•	•				•	•	
2-tiivaline koos elektromagnetilise fikseerimisega											•	•	
Funktsioonid													
Sulgemisjõud EN	3, 4	3, 4	2–4	2, 4, 5	2–4	3-6, 7	1-6, 5-7	3	2–4	2–6	2-5, 5-7	2–6	2–4
Sujuvalt seadistatav sulgemisjõud			•		•	•	•		•	•	•	•	•
Sujuvalt seadistatav sulgemiskiirus		•	•	•	•	•	•	•	•	•	•	•	•
Sujuvalt seadistatav lõputõmme	•	•	•	•	•	•	•			•	•	•	•
2. sulgumispiirkond vahemikus 15° kuni 0°			•					•	•				
DIN-L ja DIN-R puhul sama teostus/mudel	•	•	•	•	•	•	•	•	•	•	•	•	•
Fikseerimisseadeldis (mitte tule-ja suitsutõkkeuste jaoks)		o	o		o	o	o	o	o	o	o	o	o
Sulgumisviivitus						o	o				•	o	
Avanemisaeglusti					•	•	•				•	•	
Universaalse paigaldusplaat		o	o	o	o	o	o		•	o	•	o	
Mehaaniline avanemisulatuse piiraja								o	o	o	o	o	•

Välja antud 05/2018
© VBH

TOOTE ÜLEVAADE
Integreeritud uksesulgur, põrandasulgur

	DORMA ITS 96	GEZE Boxer (für Ersatz-bedarf)	GEZE TS 23	DORMA BTS 75 V	GEZE TS 500 NV	DORMA BTS 84	DORMA BTS 80	GEZE TS 550
Kasutamine/Funktsioonid	Integreeritud uksesulgurid		Põrandasulgur					
Tavalised uksed, laius								
≤ 950 mm			≤850 mm			•	•	
≤ 1100 mm	•	•	•	•	•	•	•	
≤ 1250 mm			•					•
≤ 1400 mm	•	•					•	
≤ 1600 mm								
Pendeluksed		•		•	•	•	•	•
Välisuksed, väljapoole avanevad,				•		•	•	•
Tule- ja suitsutõkkeuksed								
DIN EN 1154 A	F	F	F	F	F	F	F	F
Vabajooksufunktsioon								
1-tiivaline	•	•						
1-tiivaline elektromagnetilise fikseerimisega	•	•						
2-tiivaline	•	•					•	•
2-tiivaline elektromagnetilise fikseerimisega	•	•					•	•
Funktsioonid								
Sulgemisjõud EN	2-4, 3-6	2-4, 3-6	2, 4, 5	2–4	1–4	2, 3, 4	3, 4, 6	2-5
Sujuvalt seadistatav sulgemisjõud	•	•		•	•			•
Sujuvalt seadistatav sulgemiskiirus	•	•	•	•	•	•	•	•
Sujuvalt seadistatav lõputõmme	•	•			•			
2. sulgemispiirkond vahemikus 15° kuni 0°								
DIN-L ja DIN-R puhul sama teostus/mudel	•	•		•	•		•	•
fikseerimisseadeldis (mitte tule-ja suitsutõkkeuste jaoks)	o	o	•	o	o	o	•	
sulgemisviivitus							•	
avanemisaeglusti				•	•		•	•
universaal paigaldusplaat								
mehaaniline avanemisulatuse piiraja	•							

© VBH

VBH ESTONIA AS

VBH Estonia AS
Läike tee 12, Peetri alevik
75312 Rae vald, Harjumaa
Tel. +372 6401 331
Faks +372 6401 330
info@vbh.ee
www.vbh.ee

VBH
Lihtsalt kõike.

Tiit Kongi
Terase-, klaasi- ja
alumiiniumiüksuse tootejuht

Telefon +372 640 1331
Faks +372 640 1330
Mobiil +372 501 1267
Skype tiitkongi
E-Mail tiit.kongi@vbh.ee

VBH Estonia AS
VBH Grupi liige
Läike tee 12, Peetri küla
75301 Rae vald, Harjumaa
www.vbh.ee | shop.vbh.ee

© VBH



Akna- ja uksetarvikute ekspertkaubamärk

- Rohkem valikuid
- Rohkem teenuseid
- Rohkem kaubamärke
- Rohkem kvaliteeti



- Rohkem nõuandeid
- Rohkem lähedust
- Rohkem kogemust
- Rohkem turvalisust

www.vbh.ee · VBH Estonia AS

VBH
Kõike lihtsalt.
Lihtsalt kõike.